# JL 351P

## BRUKSANVISNING

FARMI

# SKOGSVINSJ
# JL 351 P

*FRA MASKIN 3182420*

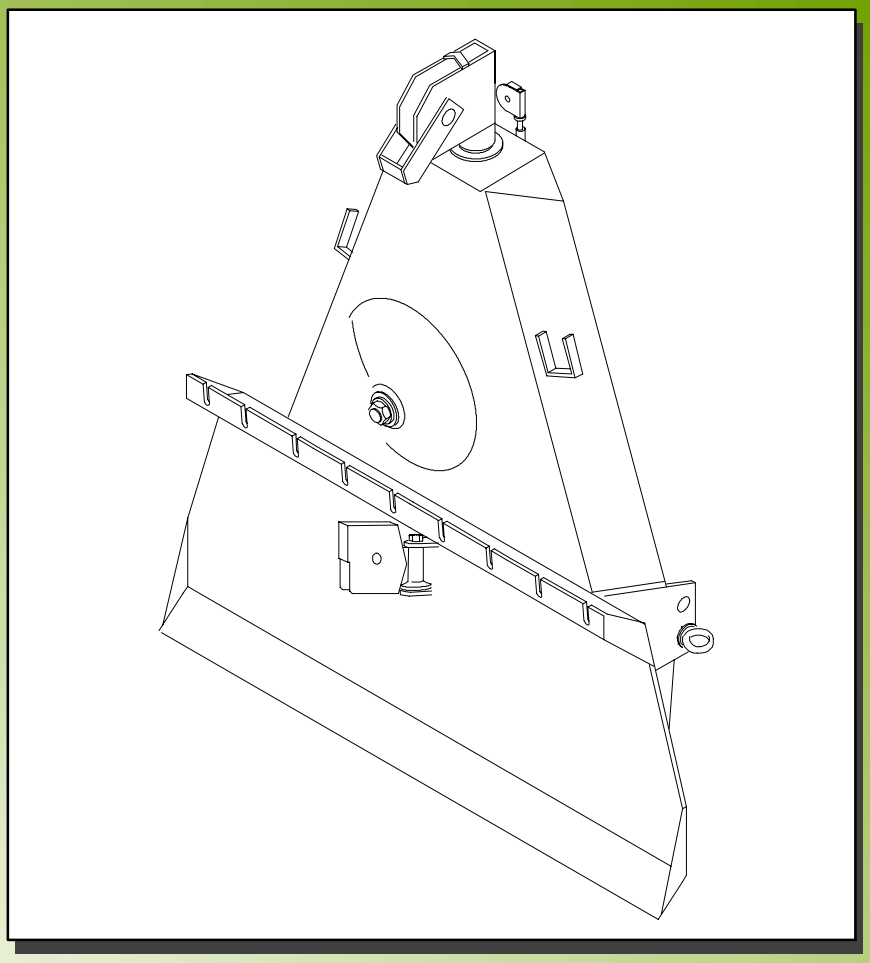

DET ER VIKTIG Å LESE BRUKSANVISNINGEN NØYE FØR DU BEGYNNER Å BRUKE MASKINEN

**Farmi Forest Corporation**
Ahmolantie 6
FIN–74510 PELTOSALMI
FINLAND
Tel. +358 (0) 17 83 241
Fax. +358 (0) 17 8324 372

# JL 351P

# BRUKSANVISNING

## ADVARSELSSYMBOLER

**FARE!** En umiddelbar fare som kan forårsake skade, til og med død.

**ADVARSEL!** Fare for skade.

**MERK!** En generell risiko eller fare, som kan føre til materiell skade på grunn av gal manøvrering av maskinen.

**NB!** Minn operatøren på å sjekke, ha service, eller reparere deler på maskinen etc.

## INTRODUKSJON

Denne bruksanvisningen beskriver JL351P skogsvinsj og inkluderer informasjon og vedlikeholds instruksjoner for en sikker og effektiv drift av maskin.

Vennligst les igjennom bruksanvisningen nøye, selv om du har tidligere erfaring med skogsvinsj. Bruksanvisningen inkluderer informasjon som trengs for en sikker og effektiv drift av maskinen, vanlig vedlikeholds garantier og økonomisk og riktig bruk av maskinen.

Vinsjene er gjennomgått en testkjøring og belastningstest.

**MERK!** **Alle operasjoner skal imøtekomme og adlyde alle sikkerhets forhåndsløfter og instruksjoner.**

TILBAKEMELDINGER FRA KUNDEN

Du kan sende oss din mening og eventuelle forbedringer via post, faks eller e–mail. Vi vil belønne det beste forbedringsforslaget.

**Farmi Forest Corporation**
Ahmolantie 6
FIN–74510 PELTOSALMI
FINLAND
Tel. +358 (0) 17 83 241
Fax. +358 (0) 17 8324 372

# JL 351P

# BRUKSANVISNING

## GARANTI FOR MASKINEN I OVERENSSTEMMELSE MED EUS KRAV

Farmi Forest Corporation
Ahmolantie 6, FIN-74510 PELTOSALMI, Finland

Informerer at maskinen,

**Farmi winch**
*(merke)*

**JL351P**
*(modell)*

*(serienummer)*

er i overensstemmelse med maskin direktivene 98/37/EC, 89/366/EC til endringene relatert til den, og også til de nasjonale vedtektene.

Følgende standarder er tilføyd maskinens design:

**EN292-2, EN 294**

Følgende nasjonale standarder og spesifikasjoner er tilføyd maskinens design:

**ISO/CD 11850, prEN 1553**

**Peltosalmi,**
*(sted)*

**30.04.2004**
*(dato)*

*Juha Hallivuori*

**Farmi Forest Corporation**
Ahmolantie 6
FIN–74510 PELTOSALMI
FINLAND
Tel. +358 (0) 17 83 241
Fax. +358 (0) 17 8324 372

# JL 351P

## INNHOLDSFORTEGNELSE


**SIKKERHETSINSTRUKSJONER** . . . . . **5**
**KLISTREMERKER OG TEGN** . . . . . **7**
**TEKNISKE SPESIFIKASJONER** . . . . . **10**
**1. HOVEDDELER OG TILBEHØR** . . . . . **10**
**2. TEKNISKE SPESIFIKASJONER** . . . . . **11**
**3. DIMENSJONER** . . . . . **11**
**4. MONTERING** . . . . . **12**
4.1. MONTERING TIL 3 PUNKTSFESTE . . . . . 12
4.2. MONTASJE AV P.T.O. AKSELEN . . . . . 12
4.3. HVORDAN FORKORTE P.T.O. AKSELEN . . . . . 12
4.4. HVORDAN FESTE KABELEN TIL TROMMELEN . . . . . 13
**5. SJEKK FØR MASKINEN TAS I BRUK** . . . . . **13**
KABEL . . . . . 13
SJEKK ATT: . . . . . 13
VINSJ . . . . . 13
SJEKK ATT: . . . . . 13
MONTERING TIL TRAKTOREN . . . . . 13
SJEKK ATT: . . . . . 13
**6. KONTROLLER** . . . . . **14**
6.1. UTPLUGGING AV KABELEN . . . . . 14
6.2. VINSJING . . . . . 14
**7. DRIFT** . . . . . **14**
7.1. SIKKERHETS FORHÅNDSREGLER . . . . . 14
7.2. SJEKK FØR MASKINEN TAS I BRUK . . . . . 15
MONTERING OG BRUK AV DEN NEDRE KASTEBLOKKEN . . . . . 16
7.3. VINSJING . . . . . 16
7.4. SKRENSING . . . . . 16
ARBEIDE I TØFT TERRENG: . . . . . 17
HVIS TRAKTOREN SETTER SEG FAST: . . . . . 17
7.5. SLIPP AV LAST . . . . . 17
7.6. TRANSPORT . . . . . 17
**8. SIKKERHET** . . . . . **18**
**9. SMØRING** . . . . . **18**
**10. SERVICE** . . . . . **18**
10.1. KLØTSJ JUSTERINGER . . . . . 18
10.2. JUSTERING AV RULLEKJEDETS FASTHET . . . . . 19
10.3. JUSTERING AV TROMMELBREMSEN . . . . . 19
10.4. HVORDAN FJERNE VINSJMEKANIKKEN . . . . . 19
10.5. HVORDAN REMONTERE MEKANIKKEN . . . . . 20
**11. BESTILLING AV RESERVEDELER** . . . . . **21**
**12. EVENTUELLE PROBLEMER MED MASKINEN** . . . . . **22**
**RESERVEDELER** . . . . . **24**





**Farmi Forest Corporation**
Ahmolantie 6
FIN–74510 PELTOSALMI
FINLAND
Tel. +358 (0) 17 83 241
Fax. +358 (0) 17 8324 372

## SIKKERHETSINSTRUKSJONER

**Advarsel!**

**Ikke ta i bruk vinsjen før du har lest og forstått bruksanvisningen! Eieren er ansvarlig for å rettlede andre som skal bruke vinsjen. Ikke ta i bruk vinsjen eller ta service på den, før du har gjort deg kjent med den.**

- **Bare dyktige/faglærte personer kan ta i bruk vinsjen og gi service den service.**
- **Sjekk alltid vinsjen før bruk, og sjekk minst en gang per dag sikkerhets tilstanden og mulige feil.**
- **Sjekk de bevegelige delene. De må være skrudd/festet til plassen sin og i god stand. Alle beskyttelsene og begrensningene må være på plass.**
- **Vinsjen skal ikke tas i bruk uten beskyttelsesdelene.**
- **Når vinsjen brukes til å heise ned, må vinsjen trekkes fra siden gjennom en ekstra kasteblokk.**
- **Det er farlig å oppholde seg mellom en last knyttet til kabelen og en vinsj.**
- **Før du tar i bruk vinsjen, bli kjent med knappene som tilhører den, test vinsjens og traktorens stoppefunksjon, og alle andre funksjoner. Hver funksjon må være i perfekt stand.**
- **Sjekk at vinsjen er fri for møkk og andre hindringer.**
- **Sjekk at alle personer er i sikker avstand fra vinsjen, cirka 15 meter. Advarselsskilt må settes opp i områder der det er veier.**
- **Kabelen må ikke berøres når du vinsjer med hendene.**
- **Når vinsjen brukes i bakker, må lasten ikke følge med fra bunn av bakken.**
- **Sjekk at bevegelige kjeder er skikkelig festet. Kabelen skal ikke kobles direkte til lasten.**
- **Sjekk at bevegelige kjeder er skikkelig festet. Kabelen skal ikke kobles direkte til lasten.**
- **Sikkerhets faktor for kabel type koblinger er 2.5 og 2 for kjede koblinger.**
- **Informer alle som bruker vinsjen om farer som kan oppstå, og hvordan de kan unngås.**
- **Skogsvinsjen kan bare brukes hvis den er festet til traktoren.**
- **Vinsjen må festes til 3 punktsfeste på traktoren. Feil festing kan forårsake en farlig situasjon.**
- **Ikke la barn eller ufaglærte personer ta i bruk vinsjen.**
- **Ikke ha på deg løst hengende klær, løst hengende ermer eller lignende i nærheten av bevegelige deler. Langt hår må settes opp! Det anbefales å bruke hjelm eller cap.**

## SIKKERHETSINSTRUKSJONER

- Se til at andre ikke er i fare når du bruker vinsjen.
- Ikke la traktoren stå å gå uten oppsyn.
- Frigjør P.T.O. og skru av tenningen på traktoren før du betjener vinsjen.
- Fjern nøklene fra traktoren slik at ikke tilfeldigvis starter.
- Bruk kun originale FARMI (reserve)deler.
- Vær på vakt! Ikke bruk vinsjen hvis du er trøtt eller har tatt medikamenter.
- Hvis du vil gjøre opp for operasjonelle feil, må du slå strømmen helt av.
- Når motoren går, må det være helt sikkert at ingen kroppsdeler er i nærheten av vinsjen.
- Sørg for at kabelen er i god stand før du tar i bruk vinsjen (korrosjon, skarpe knekk etc). Hvis kabelen ryker, kan den fly mot brukeren eller bort fra vinsjen.
- Vær aldri i kontakt med kabelen når strømmen er på.
- Hold kabelen så kort som mulig under transport.
- Bruk vinsjen kun til vinsjing og skrensing. Ikke bruk vinsjen til løfting.
- Parker vinsjen og traktoren på bakkenivå for vinsjing.
- Opererer vinsjen fra et kontroll tau minst 2 meter (6ft) fra siden av maskinen. Ikke operer vinsjen fra traktorsete hvis det ikke er en beskyttende skjerm eller lignende mellom setet og vinsjen.
- Ikke vinsj mer enn at vinkelen underskrider 30 grader på sidene.
- Brukeren må ha på seg hjelm, støvler og hansker, som passer til manøvrering av en stålkabel.

# KLISTREMERKER OG TEGN

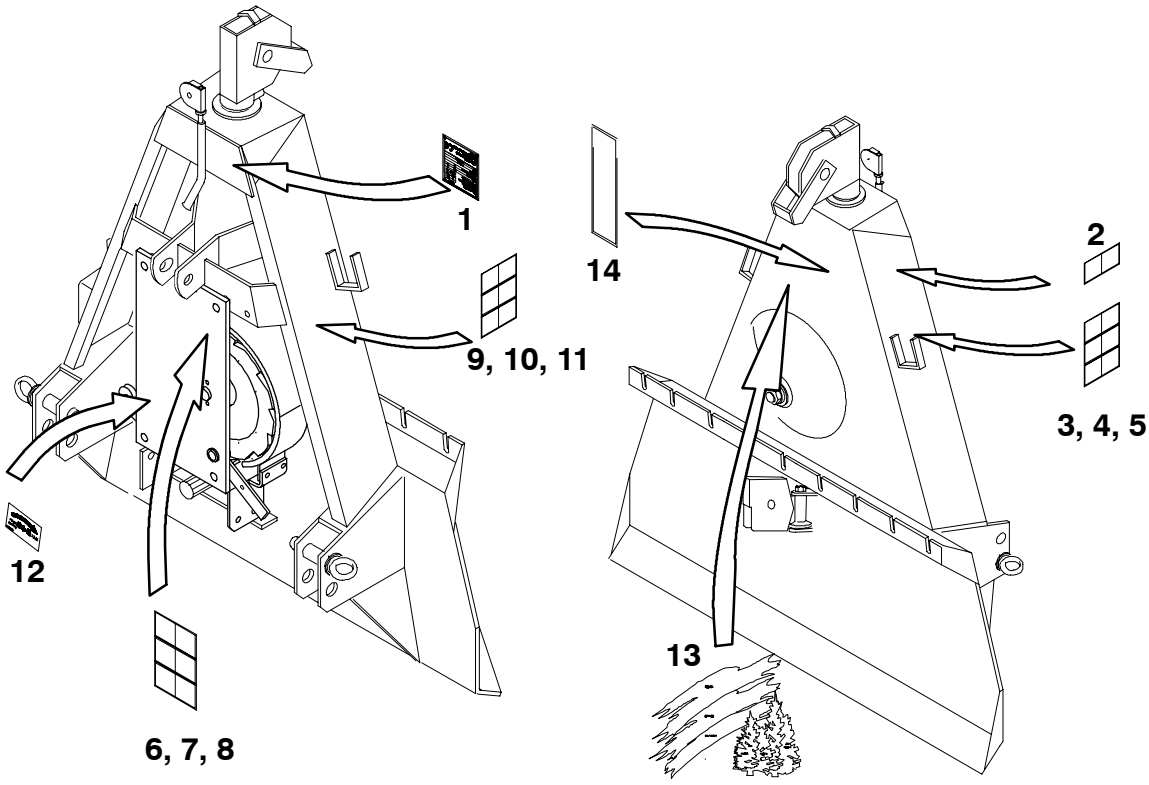


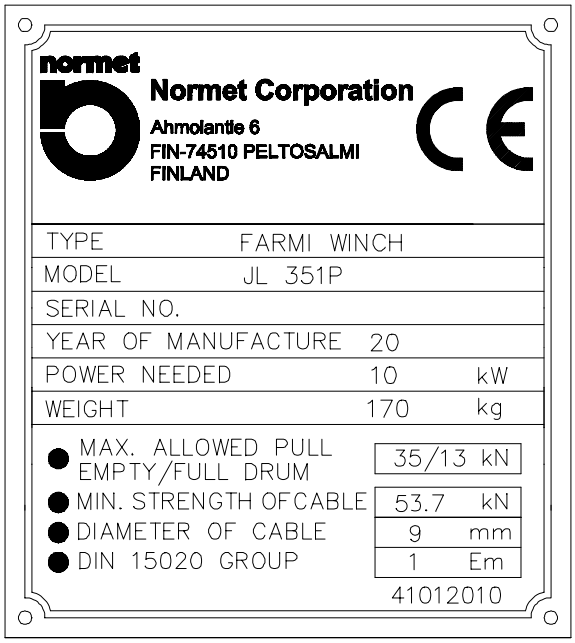


*Fig. 1. Maskin plate*

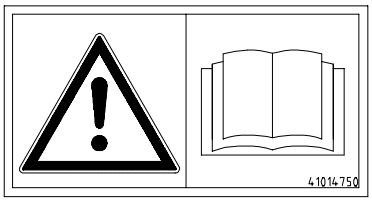


*Fig. 2. NB!*
*Se i bruksanvisningen for drift og vedlikehold.*

# KLISTREMERKER OG TEGN

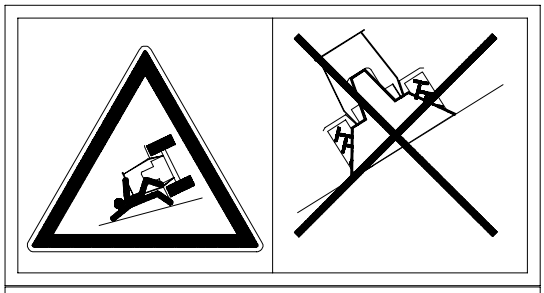

*Fig. 3. Fallfare!*
*Ikke jobb i en skrående posisjon.*

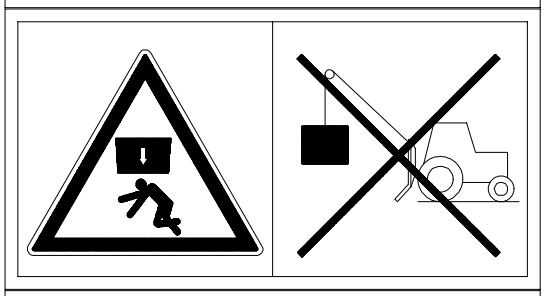

*Fig. 4. Klemfare!*
*Ikke bruk vinsjen til løfting.*

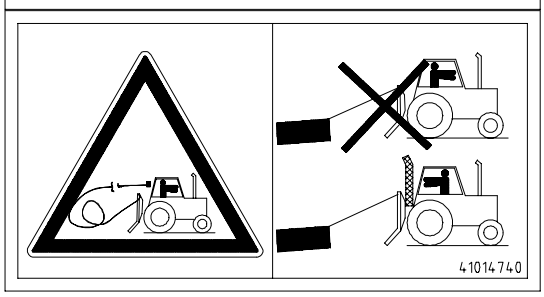


*Fig. 5. Se opp for en brekkende kabel!*
*Bruk alltid en beskyttende skjerm.*

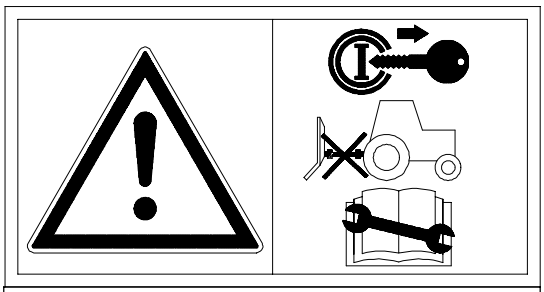

*Fig. 6. NB!*
*Før du begynner på vedlikeholdsarbeid, skru av motoren, ta ut tenningsnøkkelen og frigjør P.T.O.*

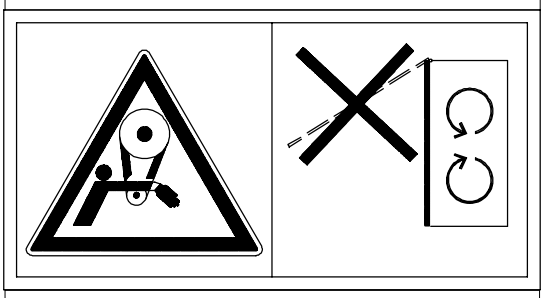

*Fig. 7. Uhellsfare!*
*Behold sikkerhetsutstyret på sin tilhørende plass.*

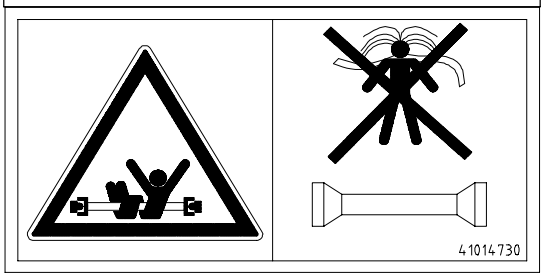


*Fig. 8. Viklingsfare!*
*Ikke ha på deg løst hengende klær, eller ha håret utslått.*

# KLISTREMERKER OG TEGN

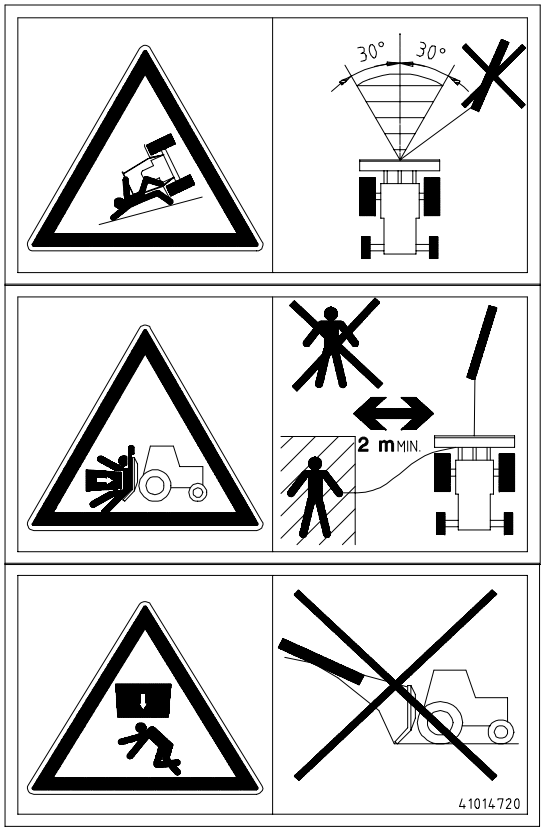


*Fig. 9. Fallfare!*
*Ikke vinsj mer enn at vinkelen underskrider 30 grader på sidene.*

*Fig. 10.*
*Ikke stå foran vinsjen mens den er i drift. Stå på siden, avstanden mellom deg og vinsjen bør være minst 2 meter (6ft).*

*Fig. 11. Knusfare!*
*Ikke vinsj nedover.*

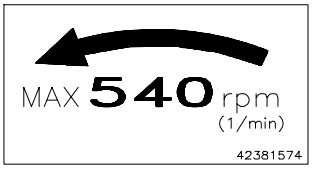


*Fig. 12. Maximum rpm*

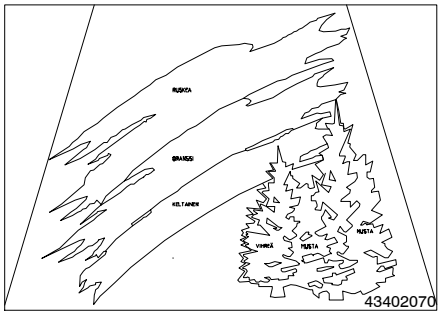


*Fig. 13. METSÄ-klistremerke.*

*Fig. 14. FARMI-klistremerke.*

# TEKNISKE SPESIFIKASJONER

## 1. HOVEDDELER OG TILBEHØR

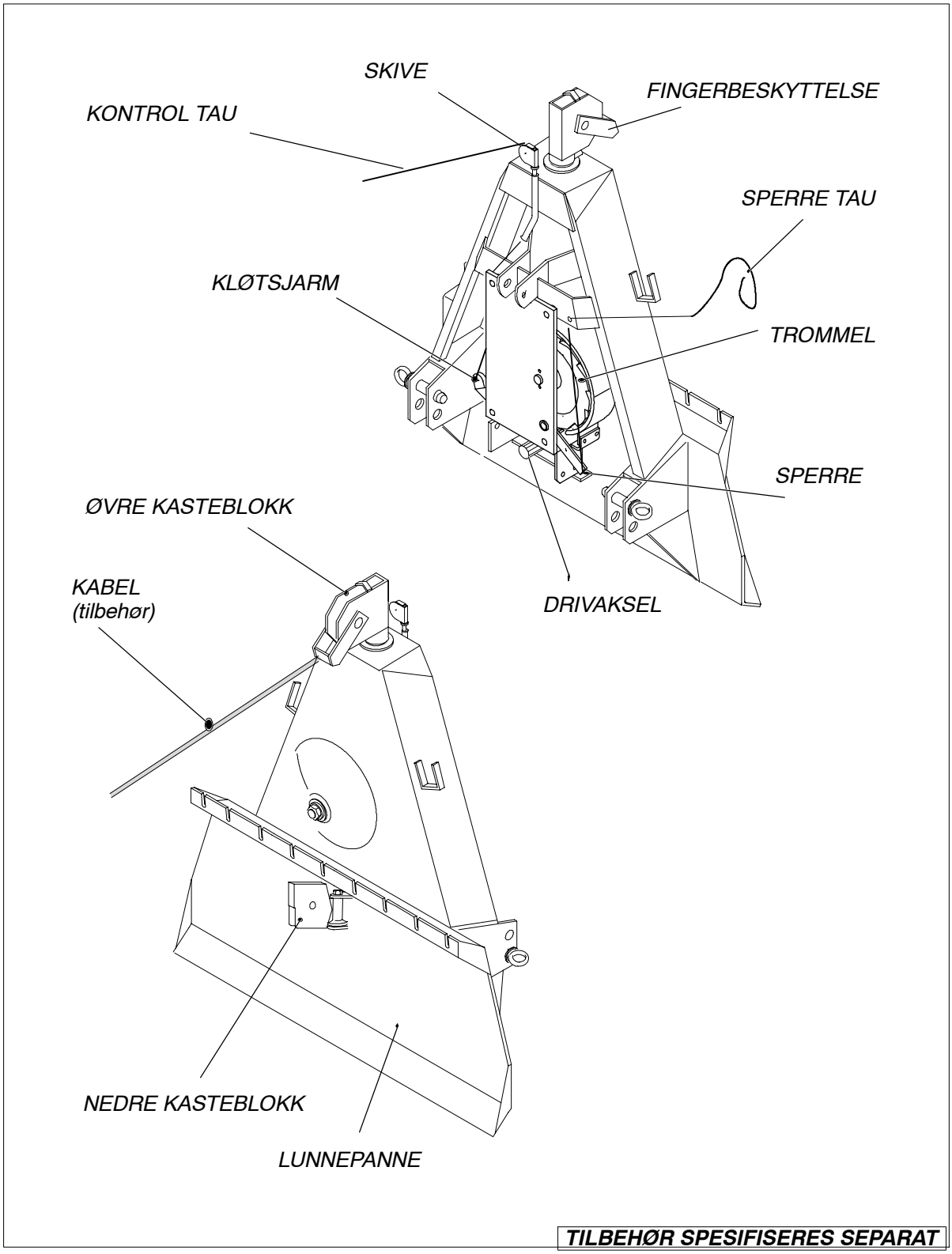


*Fig. 15. JL351P Hoveddeler og tilbehør*

## 2. TEKNISKE SPESIFIKASJONER

| | | JL 351 P |
|---|---|---|
| Drivkrefter | Kabeltrommel tom (max)<br>Kabeltrommel full (min) | 35 kN<br>13 kN |
| Kabelkapasitet<br>Ytterste styrke av kabelen (anbefalning)<br>53.7 kN/mm2 | | 60m av Ø10mm (196ft av 6/16”) kabel |
| Vinsjing fart | 540 r/min | 0,5–1,3 m/s |
| Shipping vekt (uten kabel) | | 170 kg (374lbs) |
| Kløtsj | | Mekanisk friksjonsplate kløtsj med varmeavløp |
| Kraftoverføring | | Universal aksel fra traktoren |
| Montering | | Til 3 punktsfeste (Kat. I) |
| Strøm | | min. 10 kW (14 HP) |

## 3. DIMENSJONER

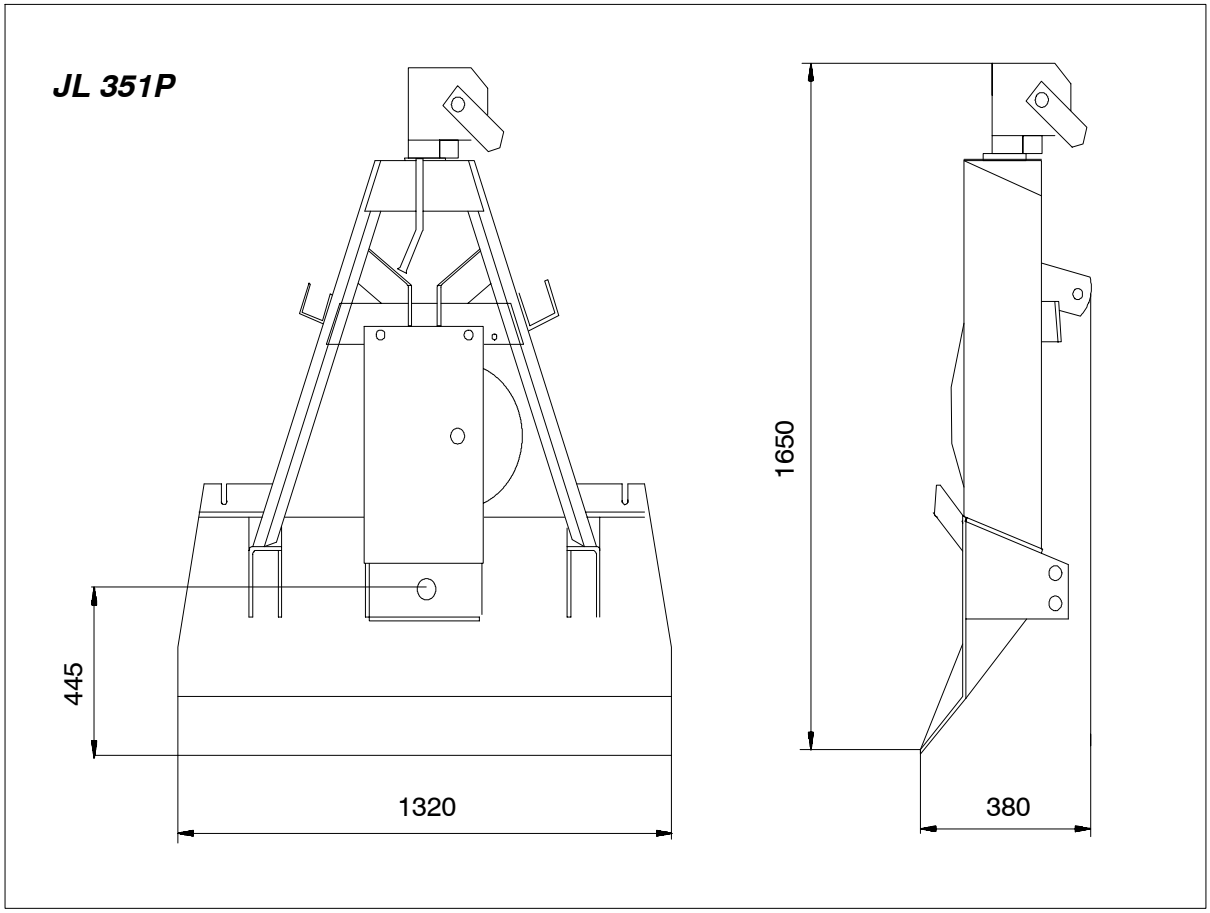


*Fig. 16. Dimensjonstegning av JL351P*

# 4. SJEKK FØR MASKINEN TAS I BRUKMONTERING

## 4.1. MONTERING AV 3-PUNKTSFESTE

Vinsjen kan monteres til en 3 punktsfeste på enhver traktor. Strømforsyning får man gjennom universal akselen fra traktoren.

## 4.2. MONTASJE AV P.T.O. AKSELEN.

MERK!

**Hvis P.T.O. akselen er for lang, kan den bli presset når 3 punktsfestet løftes opp. Dette kan forårsake skade på lagerene på vinsjen eller på P.T.O. akselen på traktoren. P.T.O. akselen må ikke forkortes, uansett posisjon. P.T.O. lengden er passe hvis rørene ikke berører bunn. P.T.O. er optimalt utstyr.**

1. Monter vinsjen til 3–punktsfestet på traktoren.
2. Reis vinsjen høyt nok slik at P.T.O. akselen på traktoren og vinsjen er horisontale.
3. Hvis du har en forkortet P.T.O. aksel tilgjengelig, putt en ende inn i drivakselen og sjekk avstanden av låsingen av den andre siden. Regn med tilleggsklareringen på cirka 20 mm (0.78”).
4. Fest den andre enden av P.T.O. akselen, samtidig som du drar vinsjen sidelengs, for å sikre at midtlinjen ikke grunner.

## 4.3. HVORDAN FORKORTE DRIVAKSELEN

MERK!

**Begge P.T.O. endene må forkortes like mye. P.T.O. er optimalt utstyr.**

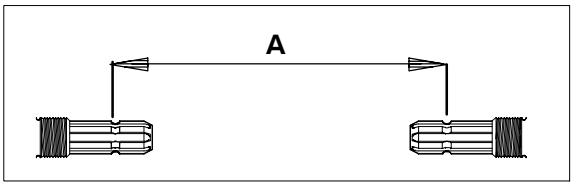


*Fig. 17. Mål A når drivakslene er nærmest hverandre.*

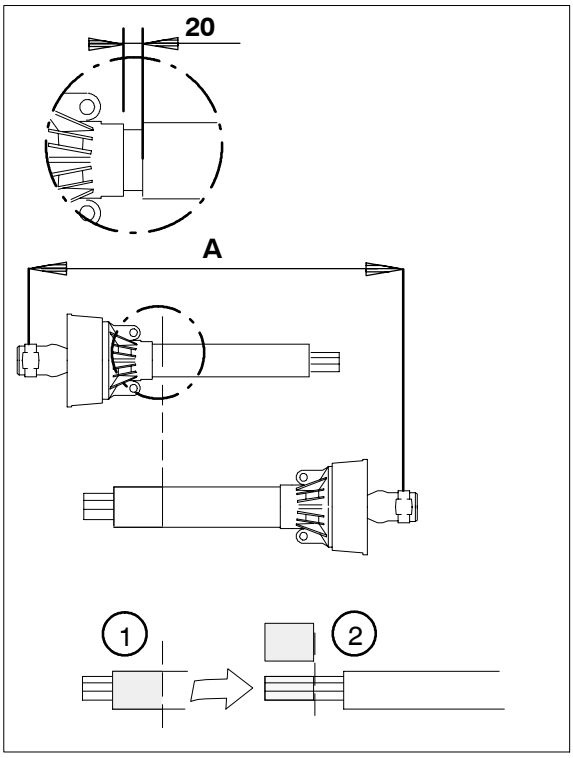


*Fig. 18. Forkortelse av drivakslene.*

- Kutt først det tykkere lokket til riktig lengde (1). Husk 20mm (0.782) klareringen. Kutt så bort den samme mengden fra formrøret. Lag en lignende forkortning på den resterende siden av P.T.O.en. Ta vekk den ru kanten med en fil.
- Tilkobl P.T.O.en inni hverandre. Se til at forkortningen av midtlinjen er tilstrekkelig. Sjekk at midtlinjen har 20mm (0.78”) spillerom.

## 4.4. HVORDAN FESTE KABELEN TIL TROMMELEN

1. Teip enden av kabelen for å forhindre at ståltrådene inni løsner.
2. Trekk kabelen gjennom hullet i kabelbeskyttelsen, over den øvre kasteblokken og så inn i vinsjen.
3. Plasser kabelen fra bak rullen av trommelbremsen.
4. Dra kabelen opp på trommelen fra venstresiden (samme siden som kløtsj armen).
5. Passer så enden av kabelen gjennom hullet i trommelplaten, dra cirka 15 cm (6”), og plasser under kilen til kabellåseutstyret. Se fig. 19.
6. Stram til kabellås skruen.
7. Vinsj kabelen til trommelen. Husk at kabelen må være tungt lastet når du vinsjer kabelen tilbake på trommelen.

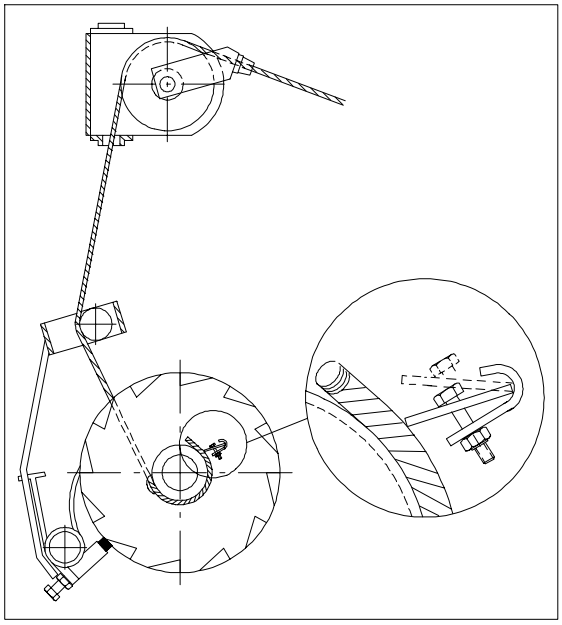

*Fig. 19. Stramming av kabelen*

Ikke bruk lengre kabler enn nødvendig. Med riktig lengde oppnår du gode dragkrefter og riktig tvinning av kabelen.

## 5. SJEKK FØR MASKINEN TAS I BRUK

**KABEL**

**Sjekk at:**

- kabelen er feilfri (risiko for brudd).
- det ikke er knekk eller tvinninger på kabelen (risiko for brudd).
- kabelen er tilstrekkelig festet til vinsjen.

**VINSJ**

**Sjekk at:**

- alle pins er på plass.
- alle bolter og skruer er strammet til.
- rullekjedet er stramt.
- trommelbremsen er riktig justert.
- kløtsjen er riktig justert.
- smøringen er riktig gjort. Se smøringsinstruksjonene.

**MONTERING TIL TRAKTOREN**

**Sjekk at:**

- traktorens topp forbindelsespunkt er låst (om nødvendig, med hjelp fra en støtte).
- alle pinsene er sikret.
- svingstanga eller svingbøylen er passe skrudd til..
- P.T.O. akselen er passe lang, skikkelig festet og at beskyttelseskjedene er tilknyttet.
- støttebenet til vinsjen peker oppover.

## 6. KONTROLLER

ADVARSEL!

**Bli kjent med kontrollene på vinsjen, før du tar den i bruk, test stoppfunksjonene på både vinsjen og traktoren, og alle andre funksjoner. hver funksjon må være i perfekt stand.**

### 6.1. UTPLUGGING AV KABELEN

- Kabelen kan fritt dras ut, hvis ikke trommelen er låst med en sperre.

### 6.2. VINSJING

- Vinsjen er utstyrt med en kløtsj, som tas i bruk ved hjelp av et kontrolltau. Når brukeren drar i tauet, begynner vinsjen å dra inn kabelen. Vinsjingen stopper hvis brukeren slipper opp tauet.
- Enden av kabeltrommelen er utstyrt med en friksjonskløtsj, som slipper, hvis lasten er for tung. Dette forhindrer at kabelen brekker eller blir ødelagt, hvis lasten setter seg fast.

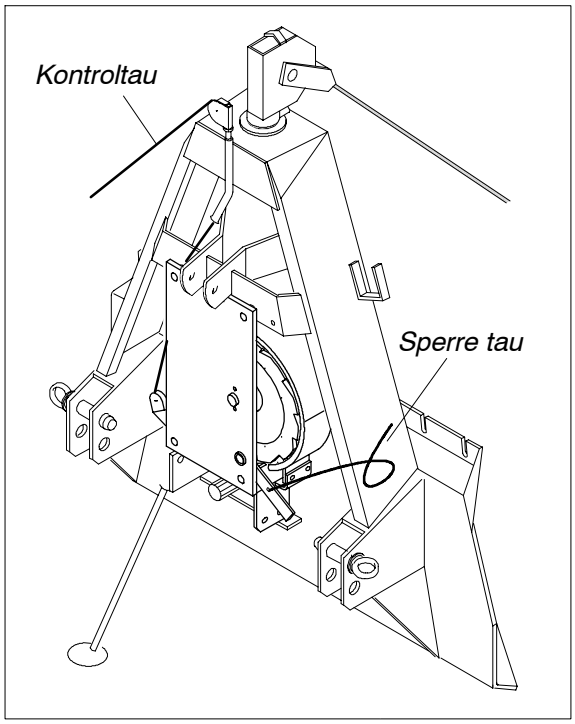


*Fig. 20. Kontroller.*

## 7. DRIFT

### 7.1. SIKKERHETS FORHÅNDSREGLER

ADVARSEL!

**Les driftsinstruksjonene før du tar i bruk maskinen! Det er eierens ansvar å instruere all bruk av utstyr og alt personell i bruken av vinsjen.**

1. Velg en horisontal rute med hardt underlag for skrensingen for traktoren. Unngå bratte bakker, spesielt når du vinsjer fra siden. Sjekk at vinsjsporet er klarert og at brekket i traktoren er på. Ikke la traktoren gå på tomgang mens du vinsjer. Maksimum P.T.O. fart er 540 rpm. Se til at tømmerstokkene kan dras fritt. Vær ekstra på vakt når du jobber i bakker. Unngå at vinkelen overskrider 30 grader, når du vinsjer på sidene. Om nødvendig, fest en kasteblokk til et tre. (Se fig. 23.)
2. Den sikreste plassen for brukeren å oppholde seg, er back på venstresiden av vinsjen, det tillates god sikt. Se fig. 21. Se til at det ikke oppholder seg noen i arbeidsområdet.
3. Traktoren må inneha et ROPS førerhus og vekter i enden av fronten.

- Plasser alltid traktoren på flatmark i den retningen du skal dra lasset (se fig. 21). Unngå å arbeide i bratt terreng. Se til at ingenting ligger i veien for trærne.
- Unngå unødvendige tunge trekk, traktoren kan tippe.
- Juster traktorens rpms i forhold til forholdene.
- Bruk et skjold mellom setet og vinsjen (for eksempel et beskyttende skjerm), hvis du styrer vinsjen fra førersete.
- Når du bruker en lett traktor, er det stor fare for at den kan tippe. For å unngå nettopp dette, legg til ekstra vekt foran på traktoren.

4. Fallfaren for traktoren kan reduseres ved å vinsje gjennom den nedre kasteblokken.

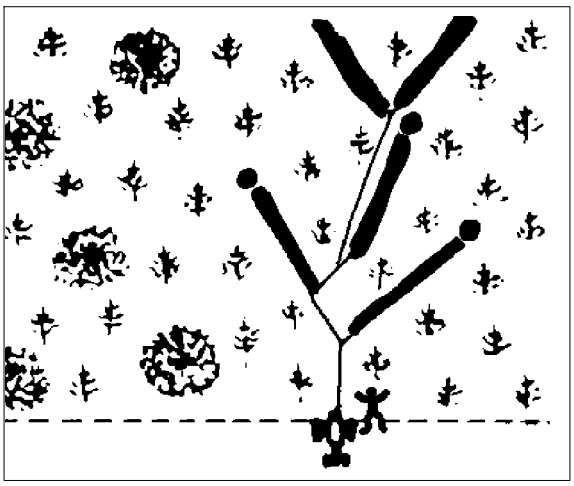

*Fig. 21.*

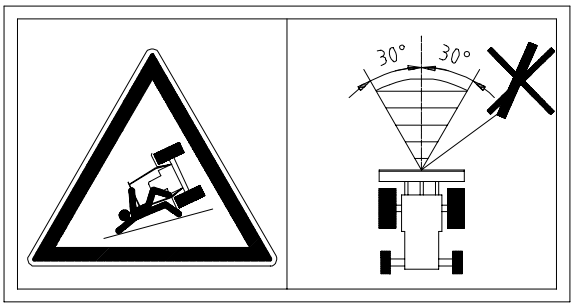


*Fig. 22. Unngå at vinkelen overskrider 30 grader, når du vinsjer på sidene, traktoren kan velte.*

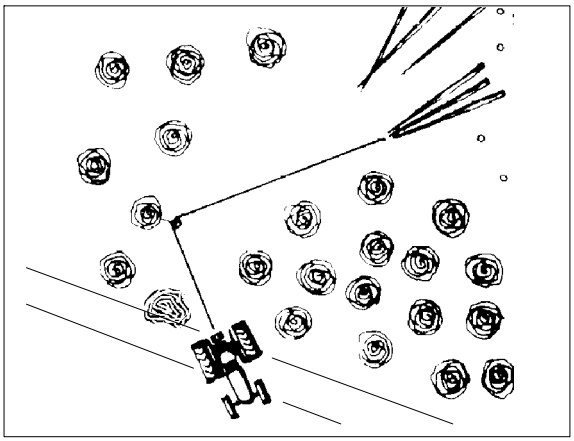

*Fig. 23. Bruk en kasteblokk for å unngå å vinsje sideleng.*

## 7.2. SJEKK FØR MASKINEN TAS I BRUK

### MONTERING OG BRUK AV DEN NEDRE KASTEBLOKKEN

- Vanligvis vinsjes tømmerstokkene inn gjennom den øvre skiven på vinsjen. Da løftes stokkene og de graves mindre ned i jorda. Vekten av lasten dytter bladet ned i jorda, samtidig som vinsjen og traktoren ankres til bakken.
- Vinsjen har en lavere kasteblokk. Dens hovedbruken er til å senke dragpunktet. Dette fører til at større last kan skrenses ut. For skrensing ut av lasten, overføres kabelen til den nedre kasteblokken.
- Flere tømmerstokker kan hektes opp og vinsjet samtidig, ved hjelp av nøkkelhullstrinse på kabelen. Skrensingskjedet bør ha en pin i enden, som gjør det enklere å passere under treet. Se fig. 24.

**MERK!**

**Når du bruker den nedre kasteblokken, se til at den følger kabelretningen. Hvis ikke, skades kabelen, når den presses mellom kasteblokken og den lavere kasteblokkrammen.**

**MERK!**

**Når du vinsjer en avlesset kabel, se til at parerbøylen ikke stiger opp med kabelen, og dermed ikke fører til at kabelen tar en snarvei.**

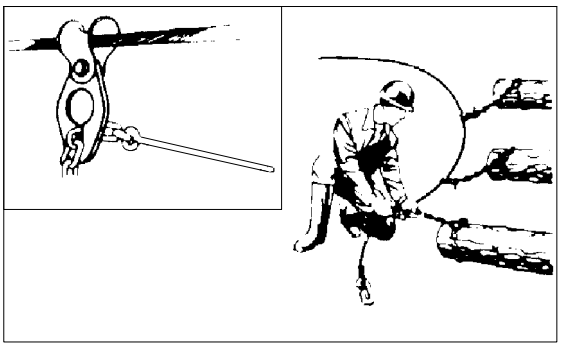

*Fig. 24. Bruk en nøkkelhullstrinse til å vinsje flere stokker samtidig.*

## 7.3. VINSJING

**MERK!**

**Før du tar i bruk vinsjen, må du dra kabelen helt ut av trommelen, og vinsje kabelen tilbake på trommel med en tung last. Hvis ikke blir kabelen skadet.**

- Parker vinsjen og traktoren på flatmark. Lås bremsene på traktoren før du begynner å vinsje. Senk 3–punktsfestet slik at doserbladet ankrer vinsjen til bakken. Se fig. 25.

**MERK!**

**Ikke la doserbladet synke for dypt ned i bakken, slik at P.T.O. akselen ødelegges.**

- Før du tar i bruk skrensevinsjen, se til at den nedre kasteblokken, den øvre kasteblokken og parerbøylen beveger seg fritt.

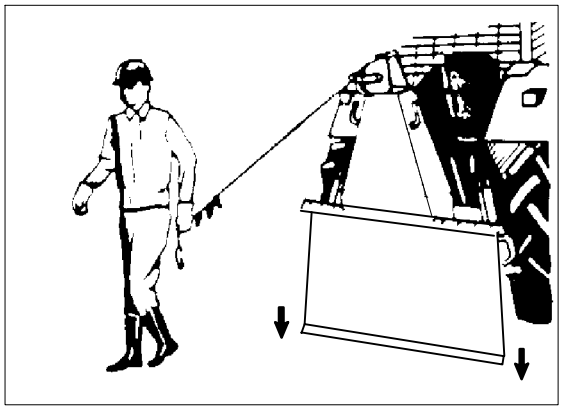

*Fig. 25. Ankr doserbladet til bakken.*

1. Dra kabelen til lasten, men unngå at den tvinner seg. Ikke dra ut for mye av kabelen, slik at man unngår løse avstandsstykker når kabelen dras inn igjen.
2. Start traktoren og slå på P.T.O.en. Bruk kontrolltauet når du vinsjer, og stå minst 2m (6ft) fra vinsjen. Bruk den øvre kasteblokken når du vinsjer.
3. Operer kløtsjen bestemt. Unngå å skli på kløtsjen, for å unngå varme. Stopp vinsjingen ved å slippe opp kontrolltauet. Kløtsjen vil slippe når lasten er tyngre enn den valgte trekket. Dette forhindrer skade på kabelen eller vinsjen. Unngå ekstra tung last. Opptrekkingsfarten avhenger av antall omdreininger fra traktoren. Ikke heis opp for fort.
4. Stopp å vinsj når tømmerstokkene er cirka 1.5-3m (5-10ft) fra traktoren. Installer kabelen på den nedre kasteblokken.

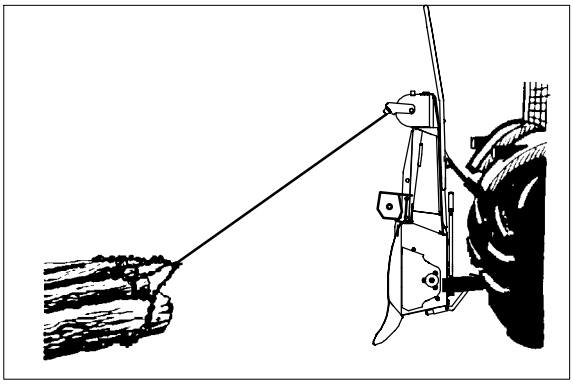

*Fig. 26. Vinsjing over den øvre kasteblokken.*

## 7.4. SKRENSING

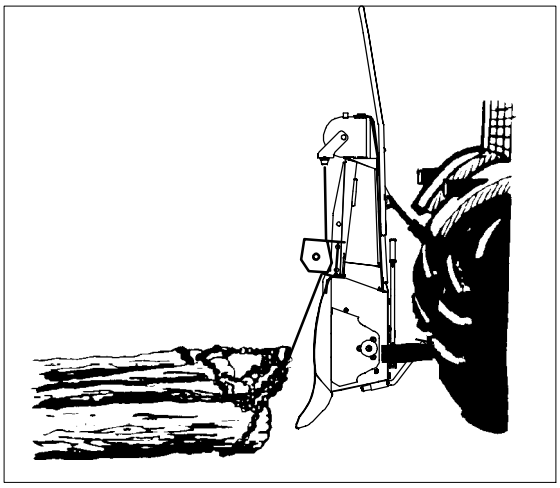

*Fig. 27. Kabel på den nedre kasteblokken.*

1. Slå på P.T.O.en. Dra i kløtsjkontrollen og vinsj stokkene til skiven. Behold spenningen på kabelen og dra i det tynne tauet som opererer bremsesperrestangen. Slutt å dra i kløtsjkontrolltauet først. Lasten er nå låst på plass. Alternativt kan skrensingskjedene festes til innskjæringsbjelken.
2. Skru av P.T.O.en.
3. Hev 3-punktsfestet slik at stokkene kommer over bakken (fig. 28.).
4. Flytt stokkene dit de skal.

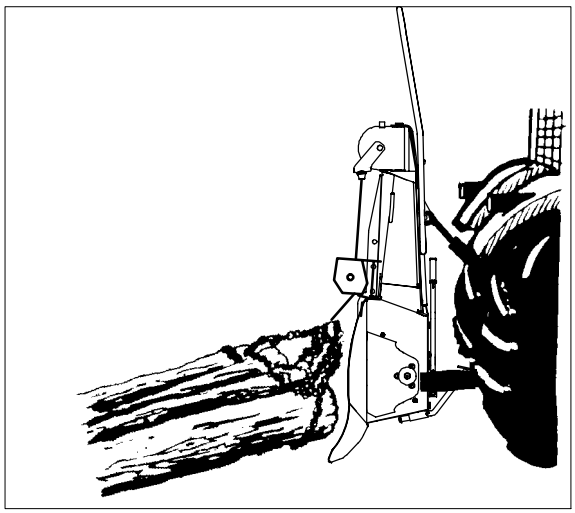

*Fig. 28. Vinsjing over den nedre kasteblokken.*

**ARBEIDE I TØFT TERRENG:**

Slipp lasten før du når ulent terreng. Kjør gjennom. Vinsj lasten igjen (Fig. 29.).

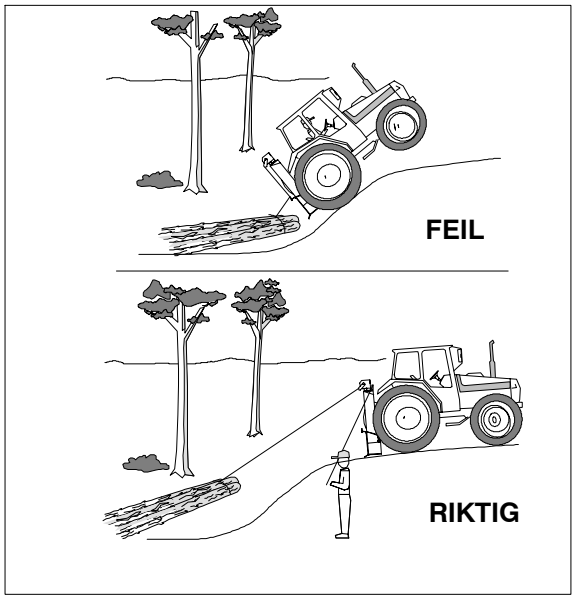


*Fig. 29. Kjør gjennom det ulendte terrenget.*

**HVIS TRAKTOREN SETTER SEG FAST:**

1. Slipp lasten. Kjør traktoren til et bedre sted. Vinsj lasten igjen.
2. Hvis du ikke klarer å flytte traktoren, slipp lasten og vinsj traktoren ut. Når du vinsjer traktoren, husk alltid å kjøre kabelen under den nedre skiven.

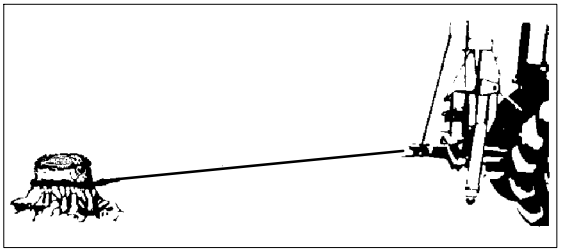

*Fig. 30. Vinsje ut traktoren.*

## 7.5. SLIPP AV LAST

1. Senk 3-punktsfestet. .
2. Dra i kløtsj tauet til bremsesperrestangen slipper, slutt så å dra i tauet. Tømmerstokkene detter så til bakken.

## 7.6. TRANSPORT

Kabelen bør kjøres under nedre kasteblokk og låst på plass før vinsjen transporteres

## 8. SIKKERHET

FARE!

**Frigjør P.T.O.en og skru av traktoren før du gir service til vinsjen. Fjern nøklene, slik at traktoren ikke uheldigvis starter.**

## 9. SMØRING

MERK!

**Ikke ta olje på drivkjede, fordi oljen jobber seg vei til kløtsjen!**

Kabeltrommelen, hovedtannhjulet og kasteblokken er utstyrt med selvsmørende kulelager.

Følgende behøver smøring:

1. Smør inn trommelkløtsjdelene etter hver 500 brukstime. Bruk alltid god kvalitetssmøring.
2. Smør inn P.T.O.en jevnlig, og alltid før bruk som vist på figur 31.
3. Smør trommelkjedet lett (ikke med olje) etter hver 50 brukstime, med en spraytype beregnet for herdet kjedesmørning.

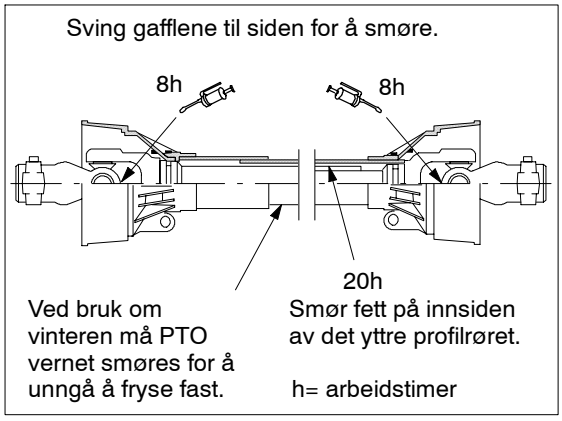


*Kuva 31. Smøring av P.T.O.en*

## 10. SERVICE

### 10.1. KLØTSJ JUSTERINGER

1. Løsn mutter A og B på begge ender av trommelakselen. Vri åpningen 1 7/16” (36mm).
2. Juster kløtsjen ved å vri hjulaksel C 9/16 (14mm). Kløtsjen strammes til med klokken og løsnes mot klokka. Maks vridning  .
3. Etter justeringen, skru fast mutter A og B på plass igjen.
4. Dra i kontrolltauet. Stanga burde løfte seg 1.5” (4cm) før kløtsjen reagerer. Hvis kløtsjen reagerer tidligere, løsn på kløtsj settingen.

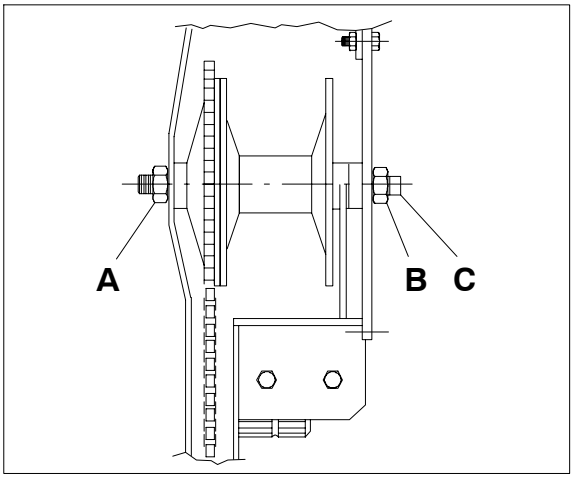


*Kuva 32. Kløtsj justeringer.*

## 10.2. JUSTERING AV RULLEKJEDET FASTHET

Rullekjedets fasthet justeres ved å bevege kjedet strammere. Se fig. 33.

1. Løsn de to boltene som holder kjedet stramt (vri 11/16” eller 17mm).
2. Juster fastheten ved å vri kjedet mot eller bort fra sentrum.
3. Fest boltene.
4. Sjekk at kjedet går rundt.

**NB! Ikke overstram kjedet!**

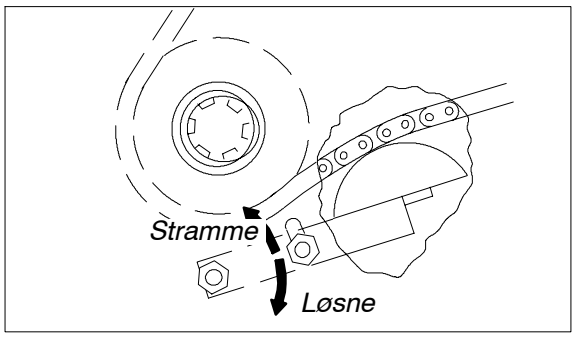


*Kuva 33. Stramming av rullekjedet*

## 10.3. JUSTERING AV TROMMELBREMSEN

Juster trommelbremsen slik at trommelen setter farten ned, når tauet dras ut. dette reduserer risikoen for floker og tilbakeslag.

- For å øke bremseeffekten stram til justeringsboltene. Se fig. 34. For å redusere bremseeffekten løsn på justeringsboltene.

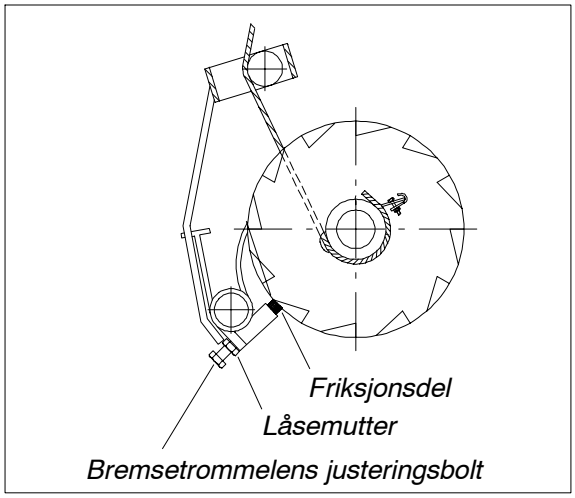


*Kuva 34. Trommelbremse justering.*

## 10.4. HVORDAN FJERNE VINSJMEKANIKKEN

Hele vinsjmekanikken kan fjernes fra rammen. For å fjerne vinsjmekanikken (for eksempel for å forandre på rullekjedet), følg disse instruksjonene:

1. Parker vinsjen på fastgrunn, slik at den lener litt backover.
2. Fjern kabelen.
3. Fjern festeboltene (fig. 35. pos. B) ved siden av drivakselen. Sokkelstørrelse 24mm (15/16”).
4. Fjern de to boltene (fig. 35. pos. A) på øvre kant av beskyttelsesplaten. Sokkelstørrelse 24mm (15/16”).
5. Fjern trommelhjulakselen (fig. 36. pos. C) og skiven. Sokkelstørrelse 24mm (15/16”).
6. Dra ut vinsjmekanikken. Vekt 50kg (110 lbs).

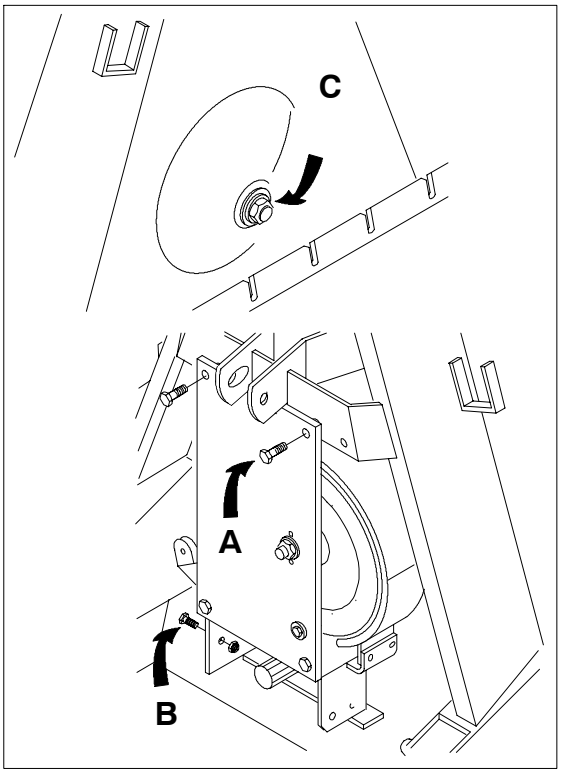


*Kuva 35. Hvordan fjerne vinsjmekanikken.*

## 10.5. HVORDAN REMONTERE MEKANIKKEN

Se til at begge presskulelagrene er riktig installert, og det er, kulelageret med størst indre diameter, burde vende mot kabeltrommelen (fig. 37). Se også til at posisjonen av de to kløtsjinnkoplingsbladskjøtene er riktige:

1. Plasser en av kløtsjinnkoplingsbladskjøtene på arbeidsbordet, slik at håndtaket er i klokka 8-posisjon, og de 3 hellende overflatene pekende opp. Se fig. 36.
2. Smør inn de 3 hellende overflatene med vaselin og plasser de 3 rullene på bunnen av de hellende overflatene, slik at de tynne endene peker mot midten.

Den andre kløtsjinnkoplingsbladskjøten (uten håndtak) har 3 hellende overflater på den ene siden og to hull på den andre siden (fig. 36.). To pinner/tapper på baksiden av forsiden vil passe i disse hullene når vinsjen er remontert.

3. Plasser en kløtsjinnkoplingsbladskjøte (den uten håndtak), slik at den bunner ut når håndtaket er i klokka 8-posisjon, og de to hullene er i klokka 12-posisjon og klokka 6-posisjon (fig. 36.). Vær forsiktig fordi det bare er en riktig posisjon! Teip bladskjøtene sammen, slik at de holder seg sammen når du monterer dem til trommelhjulakselen. Installer en beskyttelsesplate. Sjekk kløtsj justeringene.

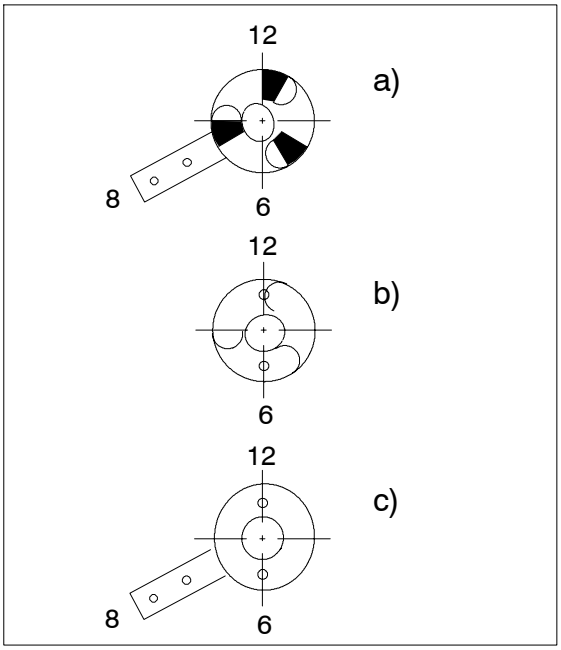


*Kuva 36. Remonteringen av kløtsjinnkoplingsbladskjøtene.*

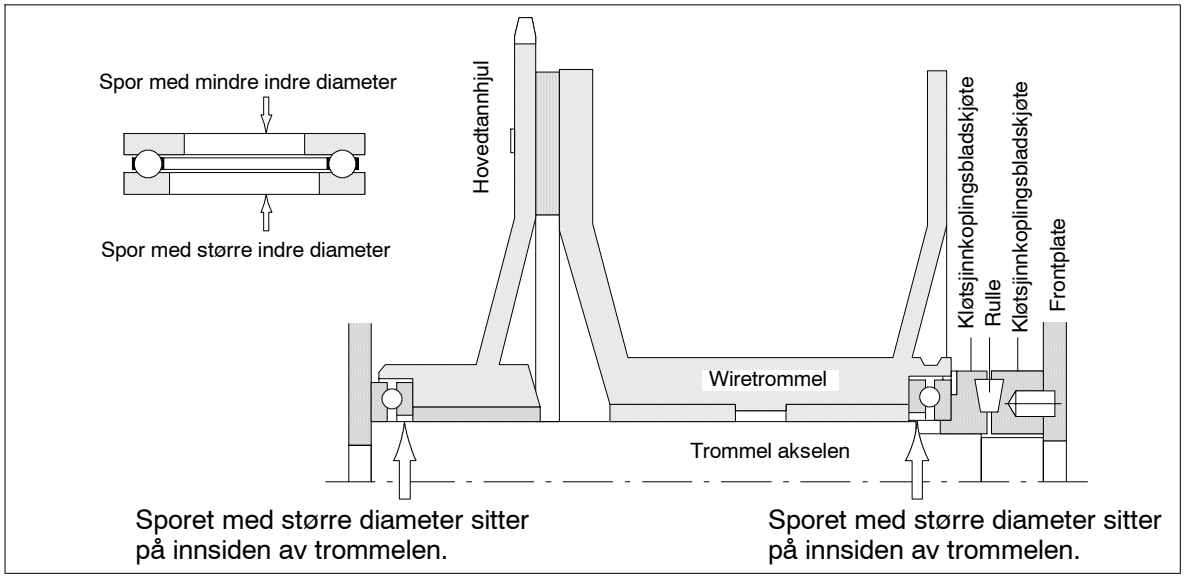


*Kuva 37. Riktig posisjon av trykklagrene.*

## 11. BESTILLING AV RESERVEDELER

Når du bestiller reservedeler, vennligst referer til maskinens typekode på navneplaten, og til reservedelene, list ordrenummer, beskrivelse og ønsket kvantitet.

Til exempel:

JL351P, 54511340, lager ,1 stk.

## 12. EVENTUELLE PROBLEMER MED MASKINEN

| TILSTAND | MULIG GRUNN | RETTE PÅ |
|---|---|---|
| Vanskelig å trekke ut kabelen. | Trommelbremsen er for stram. | Løsn på trommelbremsen. se instruksjoner under 10.3. ”Justering av trommelbremsen.” |
| Kabelen floker seg i trommelen. | Kabelbremsen er for løs. Vaijeri puristuu niiden väliin. | Løsne pinen og dra kabelen fra spolen med hjelp fra traktoren. Spol kabelen stramt tilbake med hjelp fra lasten. |
| Kabelen utvikler floker. | Kabelbremsen er for løs. | Skram til trommelbremsen. Skram til kabelen på trommelen ved å dra ut kabelen og ved å vinsje med tung last. |
| Rullekjedet faller av. | Rullekjedet er for løst, noen deler er ødelagte, eller innstillingen er gal. | Sjekk innstillingen. Sjekk mulige skader. Juster rullekjedet, forandr hvis nødvendig. Se 10.2. ”Justering av rullekjedets fasthet.” |
| Skrangle lyder. | Rullekjedet er for løst, noen deler er ødelagte, eller innstillingen er gal. | Sjekk innstillingen. Sjekk mulige skader. Juster rullekjedet, forandr hvis nødvendig. Se 10.2. ”Justering av rullekjedets fasthet.” |
| Manglende trekkraft på wiren. | Normal slitasje på kløtsjen. Minimums tykkelse på kløtsjen er 7mm. | Se kapittel 10.1 ” Kløtsj justeringer”. |
| | Olj eller smør inn kløtsjen. | Demonter og rengjør delene. |
| Traktoren sklir bakover under vinsjing. | Parkeringsbremsene er ikke på.<br>Doserbladet ankrer ikke ordentlig til bakken. | Ta på parkeringsbremsene<br>Senk vinsjen helt ned til bakken. |

# RESERVEDELER

## 03181724 . RAMME

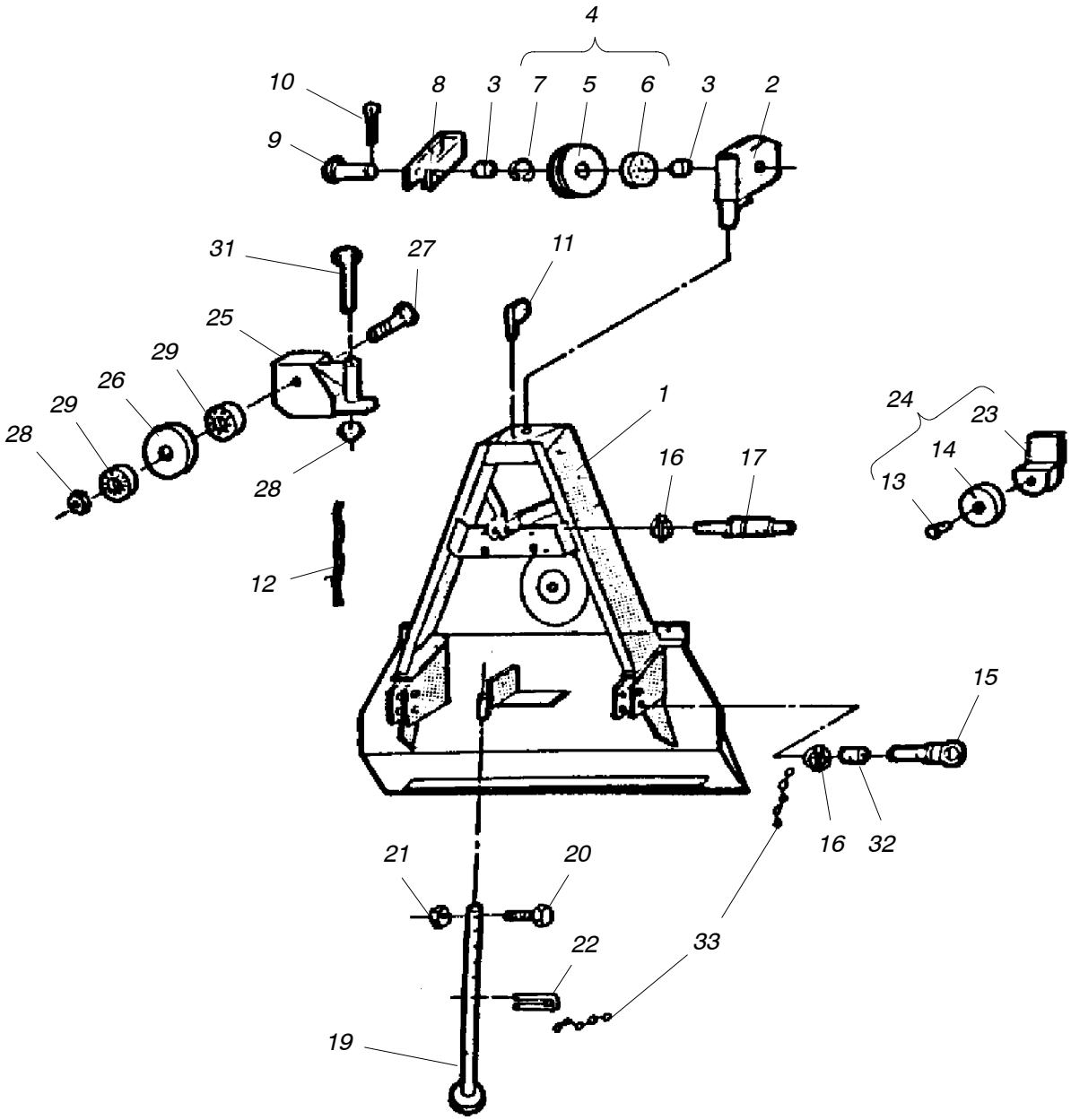

## 03181724 . RAMME

| Del | Ordrenr. . | Beskrivelse | Bemerkning | Antall |
|---|---|---|---|---|
| 1 | 23181761 | Ramme | | 1 |
| 2 | 33181116 | Øvre kasteblokkramme | | 1 |
| 3 | 40582108 | Hylse | | 2 |
| 4 | 03181104 | Øvre kasteblokk, komplett | Inkl. deler: 2,3,5–10 | 1 |
| 5 | 40582165 | Øvre kasteblokk | | 1 |
| 6 | 54511159 | Lager | | 1 |
| 7 | 52231123 | Låsring | 62x2,0 DIN472 | 1 |
| 8 | 43180560 | Fingerbeskyttelse | | 1 |
| 9 | 94620861 | Pin | | 1 |
| 10 | 52813219 | Splittepin | 6x40 DIN94 | 1 |
| 11 | 42721050 | Skive | | 1 |
| 12 | 02721611 | Kontrolltau | L=3,5m | 1 |
| 13 | 52830015 | Nagle | | 1 |
| 14 | 43020817 | Rulle | | 1 |
| 15 | 92820182 | Pin | | 2 |
| 16 | 52842150 | Circlip | | 3 |
| 17 | 43180306 | Pin | | 1 |
| 18 | | | | |
| 19 | 43020700 | Stand | | 1 |
| 20 | 52060142 | Skrue | M8x40 DIN931 | 1 |
| 21 | 52117082 | Låsemutter | M8 DIN985 | 1 |
| 22 | 52842143 | Kile | 5x105 | 1 |
| 23 | 43020783 | Skiveramme | | 1 |
| 24 | 43020775 | Skive, komplett | | 1 |
| 25 | 23032022 | Nedre kasteblokkramme | | 1 |
| 26 | 43032036 | Kasteblokk | | 1 |
| 27 | 43031434 | Skrue | | 1 |
| 28 | 52117249 | Låsemutter | M24 DIN985 | 2 |
| 29 | 54511159 | Lager | | 2 |
| 30 | – | – | – | – |
| 31 | 52062361 | Skrue | M24x200 DIN931 | 1 |
| 32 | 40293797 | Hylse | | 2 |
| 33 | 02281491 | Kjede | | 4 |

# RESERVEDELER

## 03190469 . Maskineri

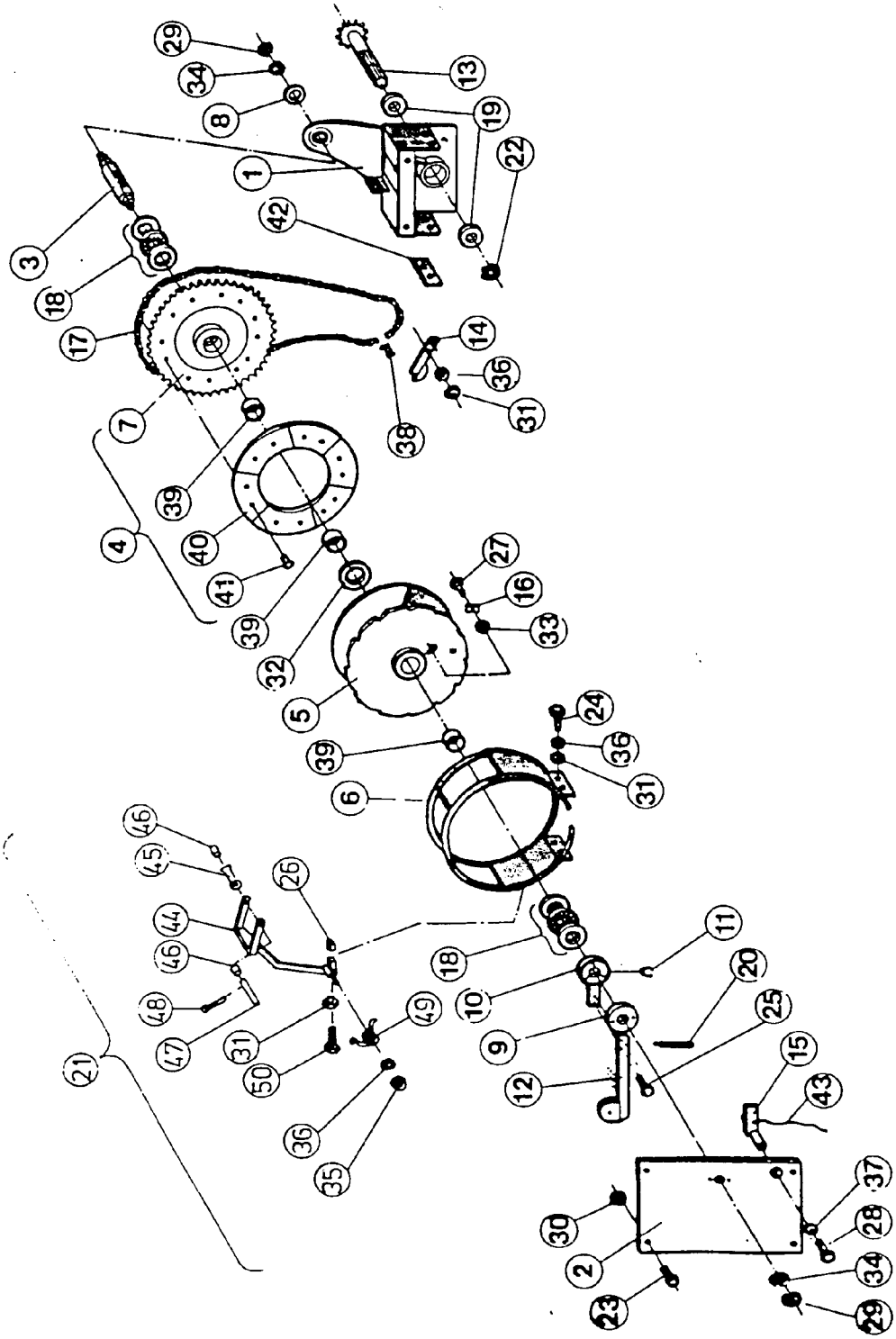

# RESERVEDELER

## 03190469 . Maskineri

| Del | Ordrenr. | Beskrivelse | Bemerkning | Antall |
|---|---|---|---|---|
| 1 | 23010523 | Ramme | | 1 |
| 2 | 42722918 | Frontplate | | 1 |
| 3 | 32722753 | Aksel | | 1 |
| 4 | 43010446 | Hovedtannhjul, komplett | Inkl. delene: 7, 39, 40, 41 | 1 |
| 5 | 33000084 | Trommel | | 1 |
| 6 | 33000621 | Trommeldeksel | | 1 |
| 7 | 33010455 | Hovedtannhjul | | 1 |
| 8 | 43000678 | Ring | | 1 |
| 9 | 32722779 | Kløtsjinnkoplingsbladskjøte (ytre) | | 1 |
| 10 | 42723114 | Kløtsjinnkoplingsbladskjøte (indre) | | 1 |
| 11 | 40660235 | Rulle | | 3 |
| 12 | 42722785 | Kløtsjstang | | 1 |
| 13 | 43010479 | Drivaksel | | 1 |
| 14 | 43000108 | Kjedestrammer | | 1 |
| 15 | 43000645 | Sperre | | 1 |
| 16 | 42723163 | Kile | | 1 |
| 17 | 54820584 | Rullekjede | | 1 |
| 18 | 54542063 | Aksiallager | | 2 |
| 19 | 54511274 | Lager | | 2 |
| 20 | 94612082 | Fjær | DU 26 DL 2,6 L106 | 1 |
| 21 | 43190420 | Trommelbremse, komplett | Inkl. delene: 31, 35, 36, 44–48, 50 | 1 |
| 22 | 52230067 | Låsring | 35x2,5 DIN471 | 1 |
| 23 | 52062106 | Skrue | M16x30 DIN933 | 6 |
| 24 | 52060225 | Skrue | M10x25 DIN933 | 4 |
| 25 | 52060209 | Skrue | M10x16 DIN933 | 2 |
| 26 | 42723197 | Friksjonsstykke | | 1 |
| 27 | 52060142 | Skrue | M8x40 DIN933 | 2 |
| 28 | 52060118 | Skrue | M8x16 DIN933 | 1 |
| 29 | 52110103 | Mutter | M24 DIN934 | 2 |
| 30 | 52110079 | Mutter | M16 DIN934 | 4 |
| 31 | 52110046 | Mutter | M10 DIN934 | 6 |
| 32 | 52390861 | Filtring | | 1 |
| 33 | 52110038 | Mutter | M8 DIN934 | 1 |
| 34 | 52200102 | Pakning | M24 DIN126 | 2 |
| 35 | 52117108 | Låsmutter | M10 DIN985 | 1 |
| 36 | 52200045 | Pakning | M10 DIN126 | 7 |
| 37 | 52200235 | Pakning | M8 SFS BV 157 | 1 |
| 38 | 54820527 | Kjedetilkopling | 3/4” | 1 |
| 39 | 54562053 | Glidelager | | 3 |
| 40 | 42722744 | Friksjonsplate | | 6 |

# RESERVEDELER

## 03190469 . Maskineri

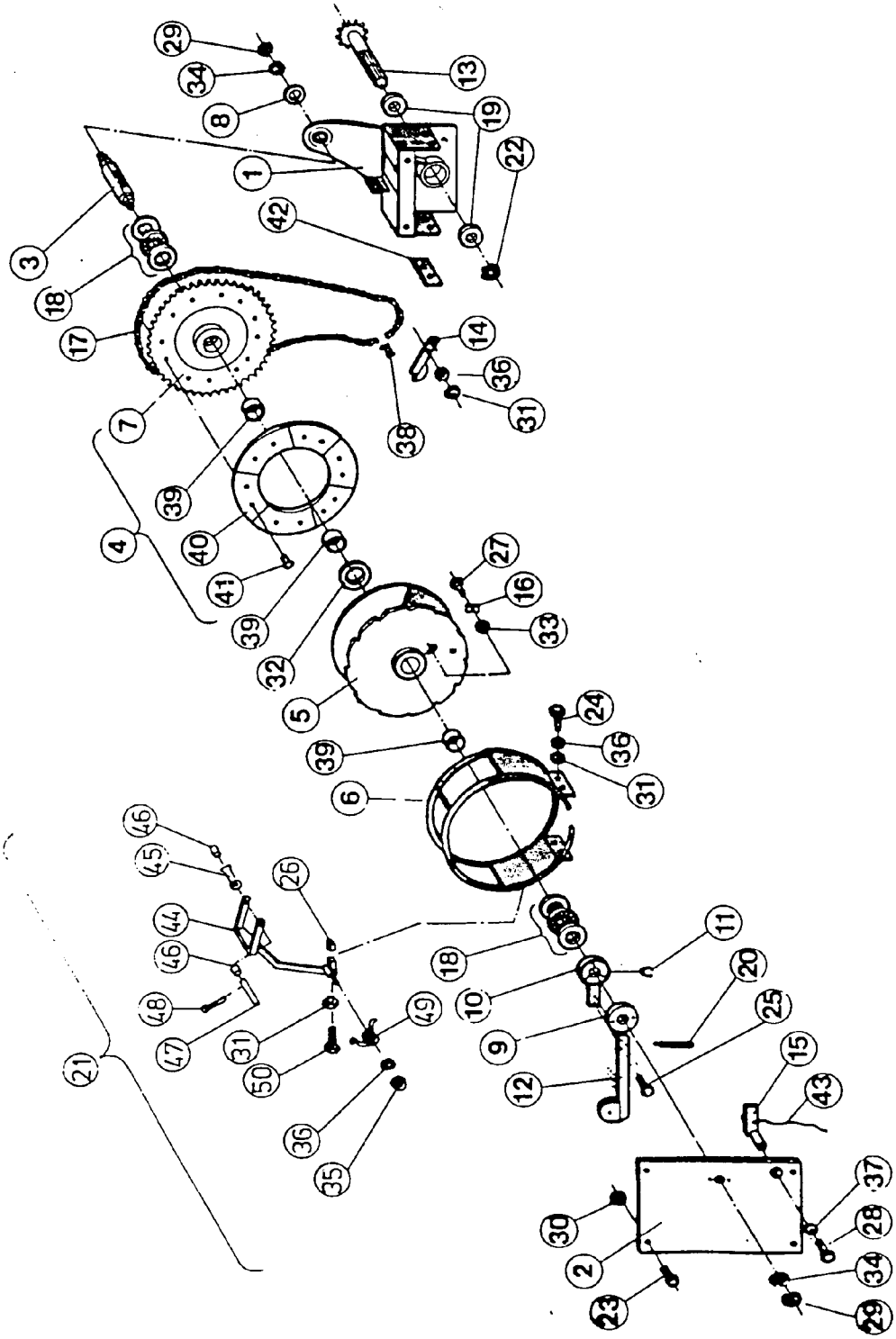

## 03190469 . Maskineri

| Del | Ordrenr. | Beskrivelse | Bemerkning | Antall |
|---|---|---|---|---|
| 41 | 52830015 | Nagle | 1/4” x 3/4” | 12 |
| 42 | 43001262 | Pakning | | 1 |
| 43 | 02721629 | Sperretau | | 1 |
| 44 | 43190438 | Trommelbremse | | 1 |
| 45 | 43001221 | Rulle | | 1 |
| 46 | 42723445 | Hylse | | 2 |
| 47 | 43001239 | Aksel | | 1 |
| 48 | 52813094 | Splint | 4x25 DIN94 | 1 |
| 49 | 94624046 | Fjær | Du 32 D 4,2 S | 1 |
| 50 | 52060258 | Skrue | M10 x 40 DIN933 | 1 |

# FARMI

## SKOGSVINSJ + TILBEHØR

1. VAIJ
2. TP
3. LL
4. LK
5. NK
6. JK
7. JP
8. JS

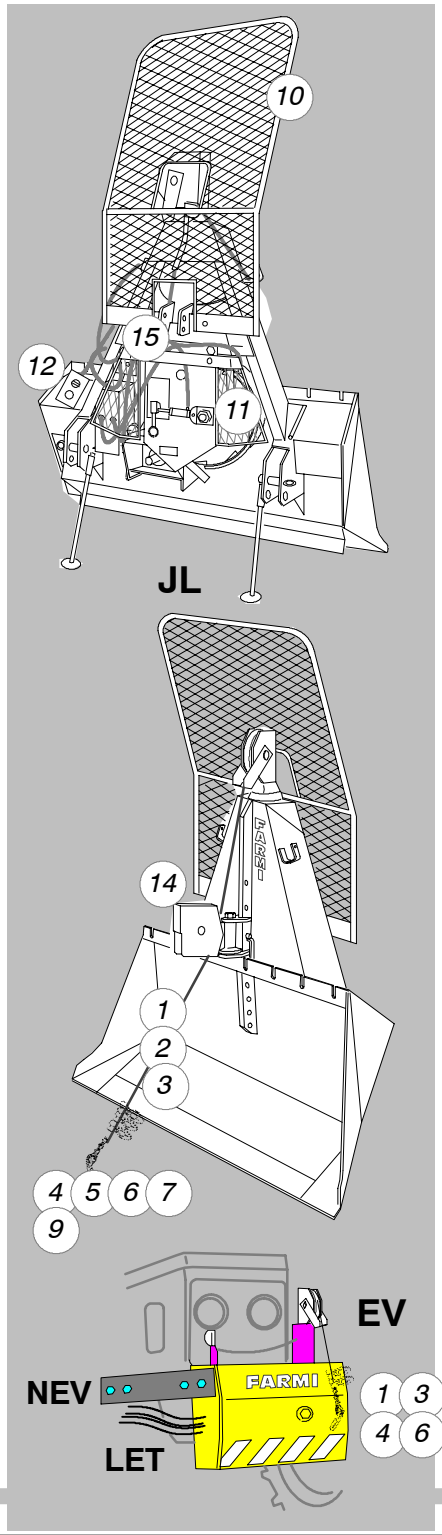


10. SV
11. ASV
12. HOF
13. NK
14. ATP
15. PLL

# JL 351P

| Osa | Tilausnumero | Nimitys | Huom. | Kpl. |
|---|---|---|---|---|
| 1. | | Kabler | | |
| 1.1. | 54813167 | Kabel, VAIJ D8 | | 1 |
| 1.2. | 54824032 | Kabel, VAIJ D10 | | 1 |
| 1.3. | 54824040 | Kabel, VAIJ D12 | | 1 |
| 1.4. | 54824057 | Kabel, VAIJ D14 | | 1 |
| 2. | | Selvutløsende kasteblokk | | |
| 2.1. | 30118120 | Selvutløsende kasteblokk, TP14 | | 1 |
| | 54713037 | Belte | | 1 |
| 2.2. | 30118120 | TP14, uten belte | | 1 |
| 3. | | Chocker | | |
| 3.1. | 54813159 | Chocker, LL2 | Kabel 8-12mm | 1 |
| 3.2. | 54813167 | Chocker, LL4 | Kabel 14mm | 1 |
| 4. | 54817077 | Hakkete krok | Alle modeller | 1 |
| 5. | 42381558 | | | 1 |
| 6. | | Snøkjetting | | |
| 6.1. | 54827019 | Snøkjetting JK208, L=2,0 | Alle modeller | 1 |
| 6.2. | 54827043 | Snøkjetting, JK248, L=2,4 | Alle modeller | 1 |
| 7. | 02800191 | Skrenseplate | Alle modeller | 1 |
| 8. | | | | 1 |
| 9. | | | | |
| 10. | | Beskyttelsesskjermer | | |
| 10.1. | 43181577 | Beskyttelsesskjerm, SV300T | | 1 |
| 10.2. | 33130303 | Beskyttelsesskjerm, SV600T | | 1 |
| 10.3. | 33170010 | Beskyttelsesskjerm, SV2 x 600T | | 1 |
| 11. | | Nedre beskyttelsesskjermer | | |
| 11.1. | 43020502 | Nedre beskyttelsesskjerm, ASV 400 | | 1 |
| 11.2. | 33130071 | Nedre beskyttelsesskjerm, ASV 600 | | 1 |
| 12. | | Monteringsutstyr, HOF | | |
| 12.1. | 03151320 | Monteringsutstyr, HOF501 | | 1 |
| 12.2. | 03151280 | Monteringsutstyr, HOF501T | | 1 |
| 12.3. | 03151330 | Monteringsutstyr, HOF601 | | 1 |
| 12.4. | 03151290 | Monteringsutstyr, HOF601T | | 1 |
| 12.5. | 03151290 | Monteringsutstyr, HOF650T | | 1 |
| 12.6. | 03151300 | Monteringsutstyr, HOF60T | | 1 |
| 12.7. | 03151310 | Monteringsutstyr, HOF2x601T | | 1 |
| 12.8. | 03151850 | Monteringsutstyr, HOF55ALP | | 1 |
| 12.9. | 03151860 | Monteringsutstyr, HOF70ALP | | 1 |
| 13. | 54824370 | | | 1 |
| 14. | | Nedre skiver | | |
| 14.1. | 33032012 | Nedre skive ATP 500 | EV300, JL351, -P, -PT | 1 |
| 14.2. | 33031378 | Nedre skive ATP 500T | | 1 |
| 14.3. | 03032400 | Nedre skive ATP 501 | | 1 |
| 14.4. | 03032410 | Nedre skive ATP 501T | | 1 |
| 14.5. | 33130185 | Nedre skive ATP 600T | | 1 |
| 14.6. | 03402000 | Nedre skive ATP 650T | | 1 |
| 15. | | Kabelspolere | | |
| 15.1. | 33031196 | Kabelspole, PLL500 | | 1 |
| 15.2. | 43120542 | Kabelspole, PLL600 | | 1 |

# GARANTI

Farmi produkter er garantert fri for fabrikasjonsfeil og materialfeil i 12 måneder fra og med kjøpsdato.
Garantien gjelder ikke for defekter resultert fra:

- misbruk av produktet
- modifikasjoner av produktet gjort uten produsentens samtykke. eller
- utilstrekkelig vedlikehold

Garantien er kun virkningsfull, hvis den nedre delen av dette kortet er fylt ut og sendt til produsenten innen 14 dager etter mottagelsen av produktet.
Viktig
Før du tar i bruk din Farmi maskin, les bruksanvisningen og service-heftet som følger med maskinen.

**Farmi Forest Oy**
**Ahmolantie 6**
**74510 PELTOSALMI**

**Farmi Forest Corporation**
Ahmolantie 6
FIN–74 510 PELTOSALMI
FINLAND

Dato for levering : ____ /____ 20____

Forhandler: _____

Forhandlers adresse: _____

Tlf: _____

Produkt: _____

Serienummer: _____

Retur til produsenten

Dato for levering : ____ /____ 20____

Forhandler: _____

Forhandlers adresse: _____

Forhandlers tlf: _____

Kunde: _____

Kundes adresse: _____

Kundes tlf: _____

Produkt: _____

Serienummer: _____

_____

_____

# FARMI®

## Forest

Made in Finland