Fransgård

Reservedele
Reservdelar
Spare parts
Ersatzteile
Piéces detaches
Varaosaluettelo

Kæderydder
Krattknuser
Kedjeröjare
Chain mulcher
Kettenmulcher
Efface de la chaîne
Vesakkomurskain

FKR-150

61100421→

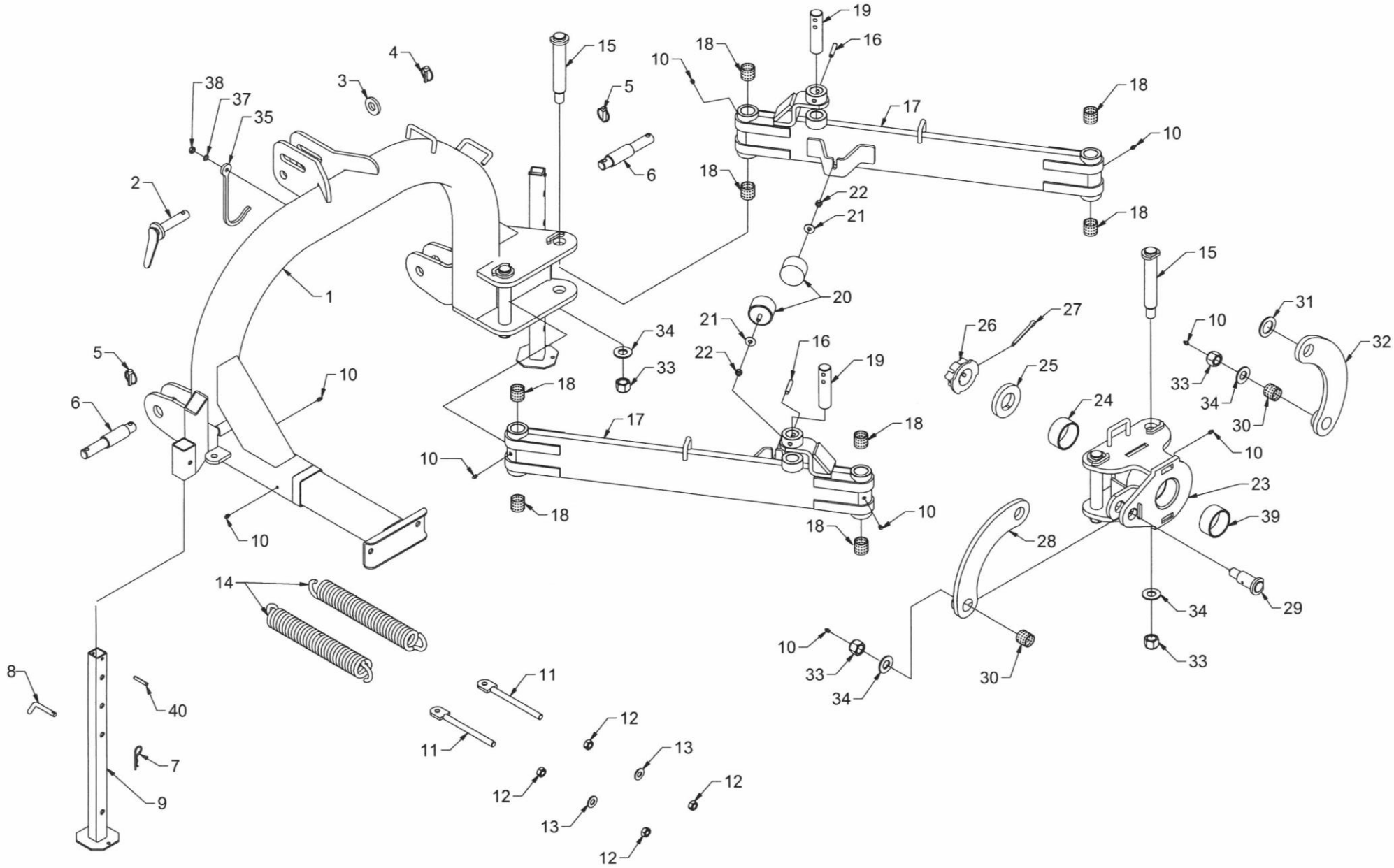
1
2
3
4
5
6
7
8
9
10
11
12
13
14
15
16
17
18
19
20
21
22
23
24
25
26
27
28
29
30
31
32
33
34
35
37
38
39
40

Nr. No. Nr. No.	Vare nr. Part No. Teile Nr. No.de pièce	Antal Quantity Anzahl Nombre	Beskrivelse	Description	Bezeichnung	Désignation	Bemærkninger Remarks Bemerkung Remarques
1	61105	1	Trepunktsophæng	Three-point lift	Dreipunkt-Anbau	Attelage trois points	
2	25413	1	Bolt	Bolt	Bolzen	Boulon	
3	522580	1	Skive	Washer	Scheibe	Rondelle	52x25x8 FZB
4	1210080	1	Sikringssplit	Safety pin	Sicherungssplint	Goupille de surete	8,0mm.
5	1210100	2	Sikringssplit	Safety pin	Sicherungssplint	Goupille de surete	10,0mm.
6	43075	2	Træktap	Towning pin	Ziehzapfen	Broche de traction	
7	1220035	2	Hårnålesplit	Cotter	Splint	Goupille	3,5mm.
8	15558	2	Bolt	Bolt	Bolzen	Boulon	
9	61134	2	Støtteben	Support	Stützbein	Stabilisateur	
10	881500240	10	Smørenippel	Lubricator nipple	Schmiernippel	Graisseur	M8x1,25mm.
11	61143	2	Beslag	Fitting	Beschlag	Garniture	
12	740320016	4	Møtrik	Nut	Mutter	Ecrou	M16 FZB
13	740600040	2	Skive	Washer	Scheibe	Rondelle	17,5x35x2,0mm.FZB
14	61142	2	Trækfjeder	Tension spring	Zugfeder	Ressort de traction	
15	63554	4	Aksel	Shaft	Welle	Arbre	
16	741190293	4	Spændstift	Special Pin	Spannstift	Goupille mechanindus	10x60mm.
17	61107	2	Parallel stang	Parallel bar	Parallel Stange	Barre de stabilsatrice	
18	10535	8	Broncebøsning	Bush	Buchse	Douille	ø35xø39x35mm.
19	61136	2	Aksel	Shaft	Welle	Arbre	
20	46048	2	Støddæmper	Shock absorber	Stossdämpfer	Amortisseur	
21	221120	2	Skive	Washer	Scheibe	Rondelle	22x11x2,0mm.FZB
22	740420010	2	Låsemøtrik	Lock nut	Gegenmutter	Ecrou de freinage	M10 FZB
23	61162	1	Drejeled	Rotation bracket	Dreh-Beschlag	Garniture de rotation.	
24	26430	1	Broncebøsning	Bush	Buchse	Douille	ø85xø75x40mm.
25	61116	1	Skive	Washer	Scheibe	Rondelle	105x52x15,0mm.
26	61166	1	Kronemøtrik	Nut	Mutter	Ecrou	M 52x2,0
27	741180305	1	Split	Pin	Splint	Goupille	8x80mm.FZB
28	61117	1	Stabilisator	Stabilizer	Stabilisator	Stabilisateur	
29	61149	1	Bolt	Bolt	Bolzen	Boulon	
30	10537	2	Broncebøsning	Bush	Buchse	Douille	ø35xø39x35mm.
31	623940	1	Skive	Washer	Scheibe	Rondelle	ø62xø39x4,0mm. FZB
32	61115	1	Stabilisator	Stabilizer	Stabilisator	Stabilisateur	
33	740400045	6	Låsemøtrik	Lock nut	Gegenmutter	Ecrou de freinage	1“UNC FZB
34	522640	6	Skive	Washer	Scheibe	Rondelle	ø52xø26x4,0mm. FZB
35	55001	1	PTO Beslag	PTO Fitting	PTO Beschlag	PTO Garniture	
37	740750030	1	Fjederskive	Spring washer	Federscheibe	Rondelle	10,2mm. FZB
38	740320010	1	Møtrik	Nut	Mutter	Ecrou	M10 FZB
39	26431	1	Broncebøsning	Bush	Buchse	Douille	ø85xø75x40mm.
40	741190225	2	Spændstift	Special Pin	Spannstift	Goupille mechanindus	8x50mm.

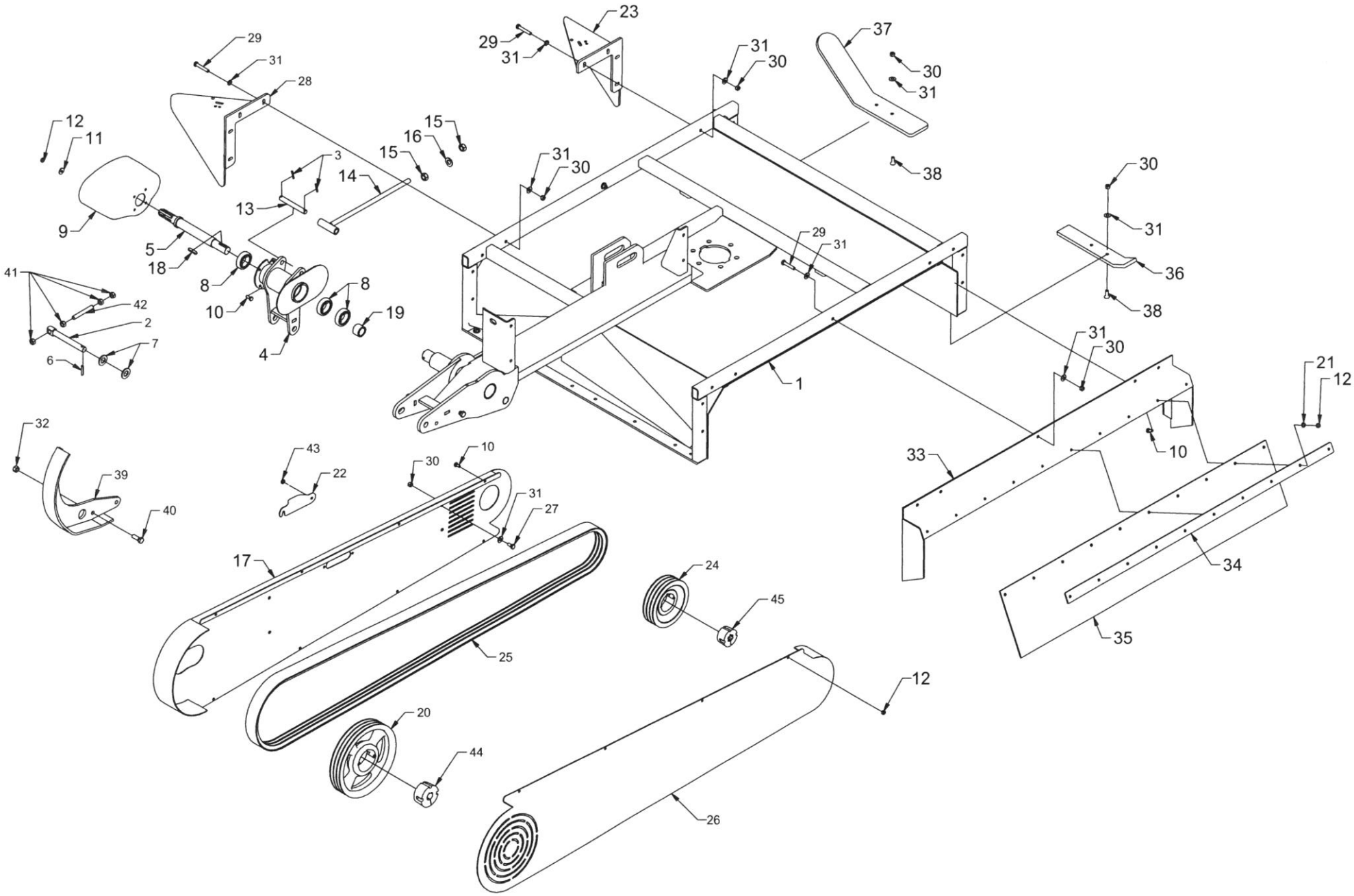
1
2
3
4
5
6
7
8
9
10
11
12
13
14
15
16
17
18
19
20
21
22
23
24
25
26
27
28
29
30
31
32
33
34
35
36
37
38
39
40
41
42
43
44
45

Nr. No. Nr. No.	Vare nr. Part No. Teile Nr. No.de pièce	Antal Quantity Anzahl Nombre	Beskrivelse	Description	Bezeichnung	Désignation	Bemærkninger Remarks Bemerkung Remarques
1	61110	1	Klippehoved	Cutter head	Schneide Kopf	Tëte de coupe	
2	61159	1	Aksel	Shaft	Welle	Arbre	
3	741190145	1	Spændstift	Special Pin	Spannstift	Goupille mechanindus	6x40 mm
4	61113	1	PTO beslag	PTO Bracket	PTO Beschlag	PTO Garniture	
5	57156	1	Aksel	Shaft	Welle	Arbre	
6	741190225	1	Spændstift	Special Pin	Spannstift	Goupille mechanindus	8x50mm.
7	522640	2	Skive	Washer	Scheibe	Rondelle	52x26x4,0mm FZB
8	1162080	3	Kugleleje	Ball bearing	Kugellager	Roulement à billes	6208 2RS
9	1418510	1	PTO skærm	PTO cover	PTO Deckel	PTO coverture	
10	740205125	15	Sætskrue	Bolt	Bolzen	Boulon	M10x25 FZB
11	740630020	4	Skive	Washer	Scheibe	Rondelle	30x10,5x2,0mm FZB
12	740420010	26	Låsemøtrik	Lock nut	Gegenmutter	Ecrou de freinage	M10
13	61127	1	Aksel	Shaft	Welle	Arbre	
14	61128	1	Strammebolt	Tightening bolt	Spannbolzen	Boulon de tendeur	
15	740320020	2	Møtrik	Nut	Mutter	Ecrou	M20 FZB
16	422120	1	Skive	Washer	Scheibe	Rondelle	ø42xø21x2,0mm. FZB
17	61157	1	Skærm	Guard	Schutz	Protection	
18	61106	1	Pasfeder	Flat key	Federkeil	Clavette	A8x10x50mm.
19	61114	1	Afstandsbøsning	Distancebush	Abstand Buchse	Douille entretoise	
20	61122	1	Kilremskive	Pulley	Keilriemenscheibe	Poulie	SPB 355x3 (3020 Ø35)
21	740600030	12	Skive	Washer	Scheibe	Rondelle	11x22x2,0mm FZB
22	61148	1	Skærm	Guard	Schutz	Protection	
23	62187	1	Konsol	Bracket	Konsole	Console	
24	61123	1	Kilremskive	Pulley	Keilriemenscheibe	Poulie	SPB 224x3 (2517 1.3/8“-6)
25	61139	1	Kilerem	V-belt	Keilriemen	Courroie	
26	61158	1	Skærm	Guard	Schutz	Protection	
27	740210400	4	Sætskrue	Bolt	Bolzen	Boulon	M12x25 FZB
28	62188	1	Konsol	Bracket	Konsole	Console	
29	740211445	17	Bolt	Bolt	Bolzen	Boulon	M12x70 FZB

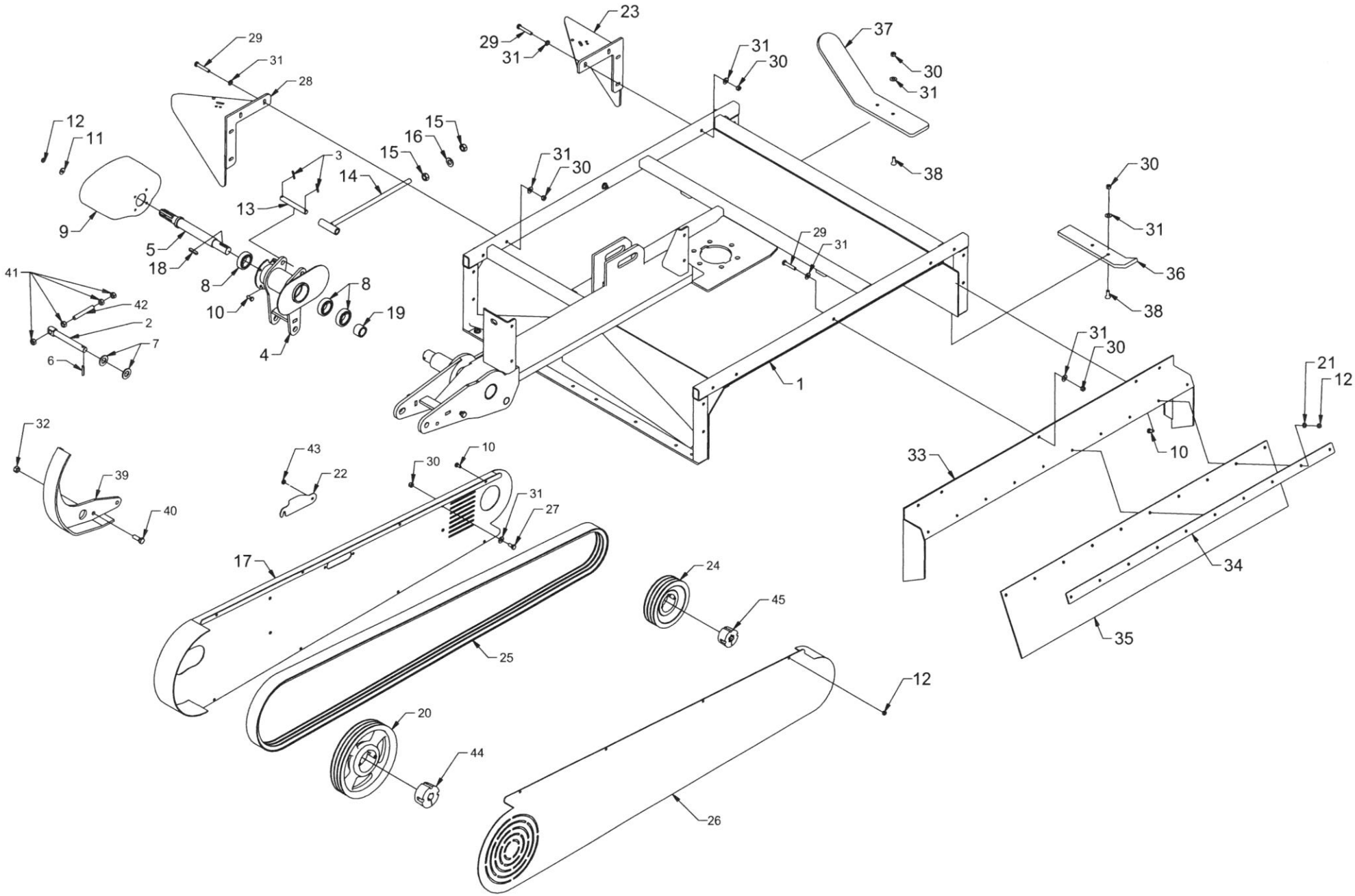
1
2
3
4
5
6
7
8
9
10
11
12
13
14
15
16
17
18
19
20
21
22
23
24
25
26
27
28
29
30
31
32
33
34
35
36
37
38
39
40
41
42
43
44
45

Nr. No. Nr. No.	Vare nr. Part No. Teile Nr. No.de pièce	Antal Quantity Nombre	Anzahl Beskrivelse	Description	Bezeichnung	Désignation	Bemærkninger Remarks Bemerkung Remarques
30	740420012	27	Låsemøtrik	Lock nut	Gegenmutter	Ecrou de freinage	M12
31	301320	42	Skive	Washer	Scheibe	Rondelle	30x13x2,0mm.FZB
32	740420016	2	Låsemøtrik	Nut	Mutter	Ecrou	M16 FZB
33	61124	1	Beslag	Fitting	Beschlag	Garniture	
34	61121	1	Beslag	Fitting	Beschlag	Garniture	
35	61140	1	Gummiskærm	Rubber guard	Gummi Schirm	Caoutchouc	
36	61109	2	Slæbesko	Guide shoe	Schleifschuh	Patin	
37	62184	2	Slæbesko	Guide shoe	Schleifschuh	Patin	
38	741130395	8	Unbrakobolt	Bolt	Bolzen	Boulon	M12x35
39	61167	1	Beslag	Fitting	Beschlag	Garniture	
40	740210555	2	Bolt	Bolt	Bolzen	Boulon	M16x45 FZB
41	740320016	4	Møtrik	Nut	Mutter	Ecrou	M16 FZB
42	46095	1	Gevindstykke	Thread	Gewinde	Filetage	140mm
43	740320011	2	Låsemøtrik	Nut	Mutter	Ecrou	M10 FZB
44	46123	1	Taperlock bøsning	Bush	Buchse	Douille	3020 Ø35
45	61163	1	Taperlock bøsning	Bushing	Buchse	Douille	2517 1.3/8“-6

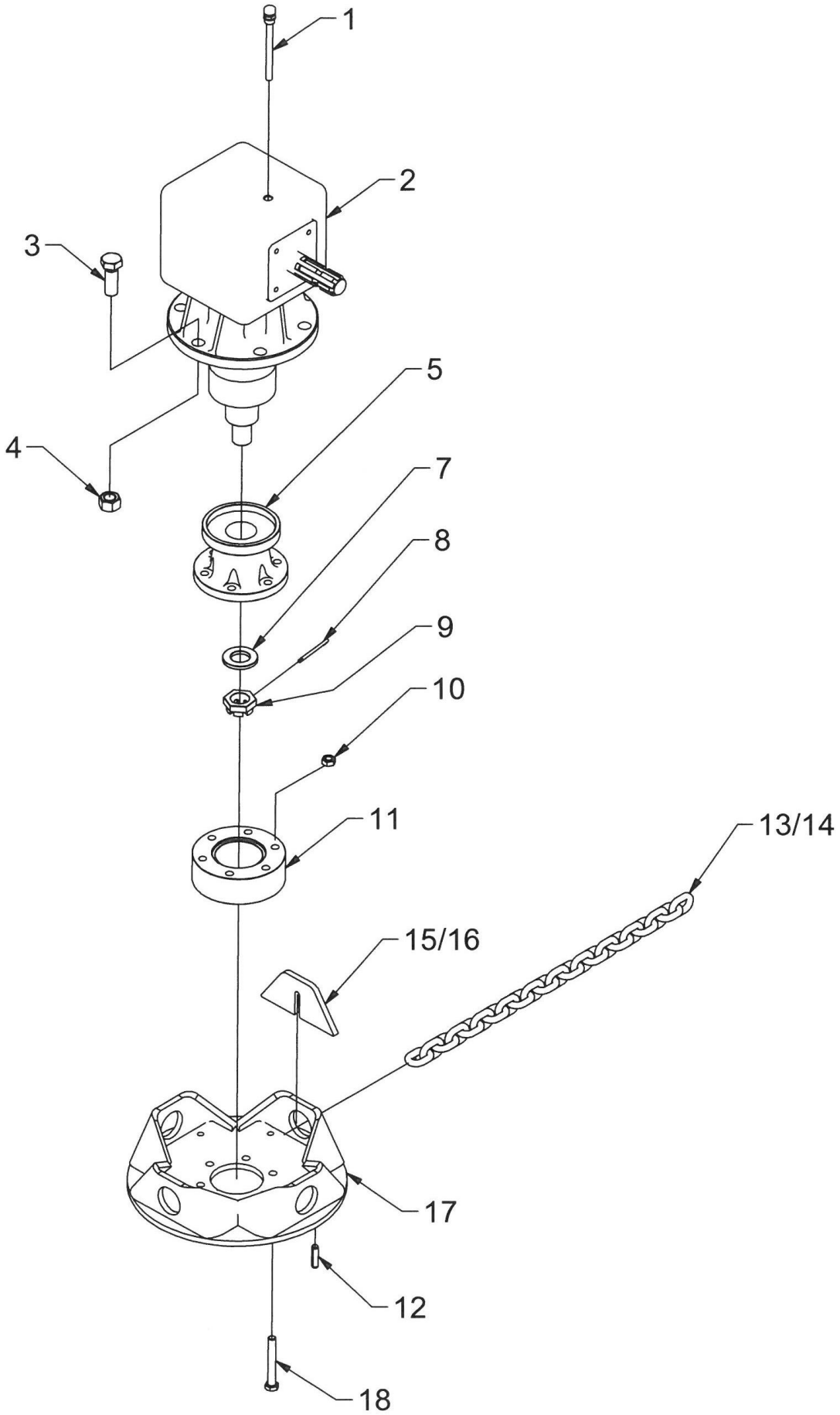
1
2
3
4
5
7
8
9
10
11
13/14
15/16
17
12
18

Nr. No.	Vare nr. Part No. Teil Nr. No.de pièce	Antal Quantity Anzahl Nombre	Bemærkninger Beskrivelse	Description	Bezeichnung	Désignation	Remarks Bemerkung Remarques
1	61145	1	Prop	Plug	Stopsel	Bouchon	
2	61150	1	Vinkelgear	Angular gear	Winkelgetriebe	Vitesse angulaire	
3	740210650	6	Bolt	Bolt	Bolzen	Boulon	M20x55 FZB
4	740420020	6	Låsemøtrik	Lock nut	Gegenmutter	Ecrou de freinage	M20
5	61151	1	Nav	Hub	Nabe	Moyeu	
6	740556012	6	Låsemøtrik	Lock nut	Gegenmutter	Ecrou de freinage	M12x1,5
7	61153	1	Skive	Washer	Scheibe	Rondelle	
8	741180270	1	Split	Pin	Splint	Goupille	6x60mm.FZB
9	61154	1	Møtrik	Nut	Mutter	Ecrou	M 30x2,0
10	740556012	6	Låsemøtrik	Lock nut	Gegenmutter	Ecrou de freinage	M12x1,5
11	63197	1	Afstandsbøsning	Sleeve	Buchse	Douilles	
12	741190275	4	Spændstift	Special Pin	Spannstift	Goupille mechanindus	10x40mm.din1481
13	63612	2	Kæde	Chain	Kette	Catena	10mm. Std.
14	63617	2	Kæde	Chain	Kette	Catena	13mm.
15	63571	2	Beslag	Fitting	Beschlag	Garniture	for 10mm. Chain std.
16	63584	2	Beslag	Fitting	Beschlag	Garniture	for 13mm. Chain
17	63570	1	Skive	Washer	Scheibe	Rondelle	
18	740279998	6	Bolt	Bolt	Bolzen	Boulon	M12x90x1,5

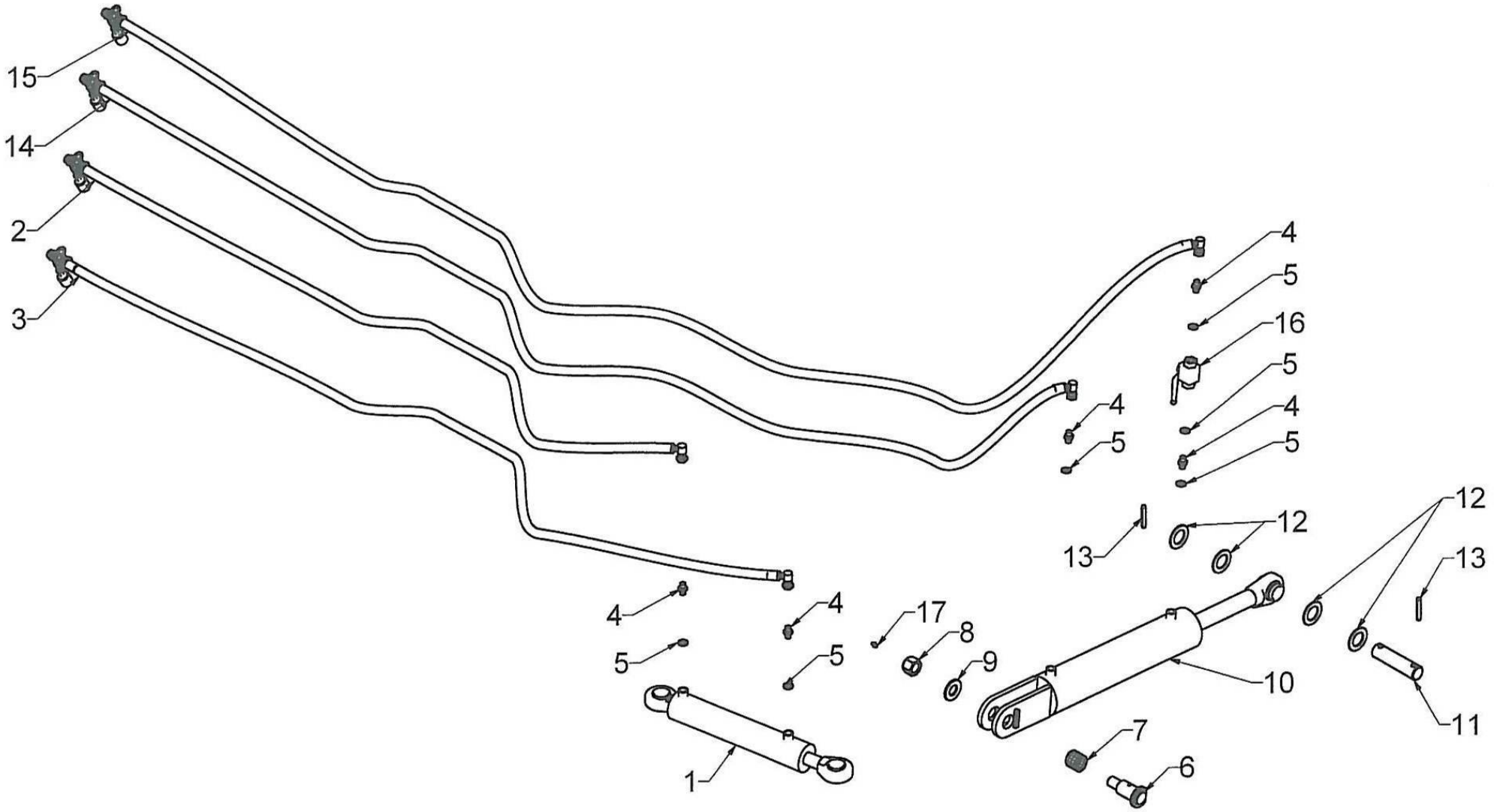
15
14
2
3
4
5
16
5
4
5
4
5
12
13
12
13
4
4
17
8
5
5
9
10
11
7
6
1

Nr. No. Nr. No.	Vare nr. Part No. Teil Nr. No.de pièce	Antal Quantity Anzahl Nombre	Beskrivelse	Description	Bezeichnung	Désignation	Bemærkninger Remarks Bemerkung Remarques
1	61165	1	Hydraulikcylinder	Hydraulic cylinder	Hydraulikzylinder	Cylindre de hydraulique	
2	10518	1	Hydraulikslange	Hydraulic hoose	Hydraulikschlauch	Tuyau hydraulique	2200mm.
3	61146	1	Hydraulikslange	Hydraulic hoose	Hydraulikschlauch	Tuyau hydraulique	2500mm.
4	61144	5	Brystnippel	Hexagon nipple	Brustnippel	Mamelon	3/8”xø2,0mm.
5	42418	6	Kobberskive	Copper washer	Kupferscheibe	Rondelles cuivre	3/8”
6	61119	1	Bolt	Bolt	Bolzen	Boulon	
7	10537	3	Broncebøsning	Bush	Buchse	Douille	ø35xø39x35mm.
8	740400045	3	Låsemøtrik	Lock nut	Gegenmutter	Ecrou de freinage	1“UNC FZB
9	522640	4	Skive	Washer	Scheibe	Rondelle	ø52xø26x4,0mm. FZB
10	61138	1	Hydraulikcylinder	Hydraulic cylinder	Hydraulikzylinder	Cylindre de hydraulique	
11	61135	1	Aksel	Shaft	Welle	Arbre	
12	356040	4	Skive	Washer	Scheibe	Rondelle	ø35xø60x4,0mm.FZB
13	741190293	12	Spændstift	Special Pin	Spannstift	Goupille mechanindus	10x60mm.FZB
14	42448	1	Hydraulikslange	Hydraulic hoose	Hydraulikschlauch	Tuyau hydraulique	3600mm.
15	61101	1	Hydraulikslange	Hydraulic hoose	Hydraulikschlauch	Tuyau hydraulique	3900mm.
16	61141	1	Låseventil	Lock valve	Verschluss Ventil	Vanne écluse	
17	881500240	10	Smørenippel	Lubricator nipple	Schmiernippel	Graisseur	M8x1,25mm.

6117

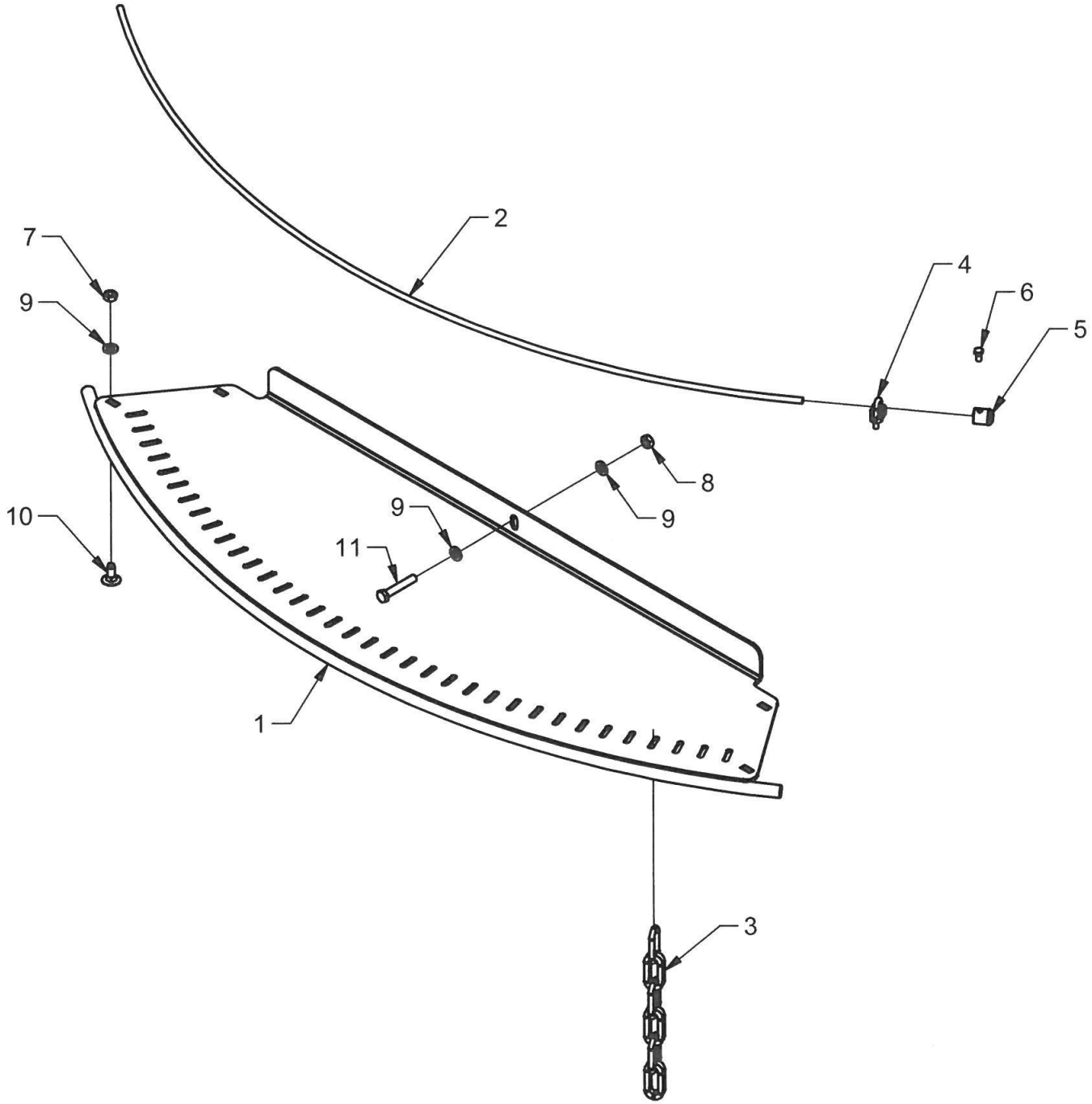

6117

Nr. No. Nr. No.	Vare nr. Part No. Teile Nr. No.de pièce	Antal Quantity Nombre	Anzahl Beskrivelse	Description	Bezeichnung	Désignation	Bemærkninger Remarks Bemerkung Remarques
1	61183	1	Skærm	Guard	Schutz	Protection	
2	61184	1	Wire	Wire	Draht	Fil	1800mm
3	63616	37	Kæde	Chain	Kette	Catena	11 led
4	63594	2	Wirelås	Locking Wedge	Riegelkeil	Clavette de blocage	
5	63614	2	Prop	Plug	Stopsel	Bouchon	
6	740210180	2	Sætskrue	Set Screw	Schraube	Vis	M8x16mm. FZB
7	740420010	4	Låsemøtrik	Lock nut	Gegenmutter	Ecrou de freinage	M10
8	740420012	1	Låsemøtrik	Lock nut	Gegenmutter	Ecrou de freinage	M12
9	740600032	6	Skive	Washer	Scheibe	Rondelle	30x13x2,0mm.FZB
10	740150230	4	Brædderbolt	Bolt	Bolzen	Boulon	M10x30mm. FZB
11	740211445	1	Bolt	Bolt	Bolzen	Boulon	M12x70 FZB
	6117	1	Skærm m/kædegitter	Chain protection guard	Kettenschutz		Accessorie

Fransgård